I-O DATA

i・CONNECT搭載 外付型MOドライブ&USBコンバータケーブル

MOA/USBシリーズ

for USB-iCN/MO2

取扱説明書

株式会社 アイ・オー・データ機器

89203-01

【ご注意】

1) 本製品及び本書は株式会社アイ・オー・データ機器の著作物です。
したがって、本製品及び本書の一部または全部を無断で複製、複写、転載、改変することは法律で禁じられています。
2) 本サポートソフトウェアに含まれる著作権等の知的財産権は、お客様に移転されません。
3) 本サポートソフトウェアのソースコードについては、如何なる場合もお客様に開示、使用許諾を致しません。また、ソースコードを解明するために本ソフトウェアを解析し、逆アセンブルや、逆コンパイル、またはその他のリバースエンジニアリングを禁止します。
4) 書面による事前承諾を得ずに、本サポートソフトウェアをタイムシェアリング、リース、レンタル、販売、移転、サブライセンスすることを禁止します。
5) 本製品は、医療機器、原子力設備や機器、航空宇宙機器、輸送設備や機器など人命に関る設備や機器、及び高度な信頼性を必要とする設備や機器としての使用またはこれらに組み込んでの使用は意図されておりません。これら、設備や機器、制御システムなどに本製品を使用され、本製品の故障により、人身事故、火災事故、社会的な損害などが生じても、弊社ではいかなる責任も負いかねます。設備や機器、制御システムなどにおいて、冗長設計、火災延焼対策設計、誤動作防止設計など、安全設計に万全を期されるようご注意願います。
6) 本製品及び本書の内容については、改良のために予告なく変更することがあります。
7) 本製品及び本書の内容について、不審な点やお気づきの点がございましたら、弊社サポートセンターまでご連絡ください。
8) 本サポートソフトウェアの使用にあたっては、バックアップ保有の目的に限り、各1部だけ複写できるものとします。
9) お客様は、本サポートソフトウェアを一時に1台のパソコンにおいてのみ使用することができます。
10) お客様は、本製品または、その使用権を第三者に対する再使用許諾、譲渡、移転またはその他の処分を行うことはできません。
11) 弊社は、お客様が【ご注意】の諸条件のいずれかに違反されたときは、いつでも本製品のご使用を終了させることができるものとします。
12) 本製品は日本国内仕様です。本製品を日本国外で使用された場合、弊社は一切の責任を負いかねます。また、弊社は本製品に関し、日本国外への技術サポート、及びアフターサービス等を行っておりませんので、予めご了承ください。(This product is for use only in Japan. We bear no responsibility for any damages or losses arising from use of, or inability to use, this product outside Japan and provide no technical support or after-service for this product outside Japan.)
13) 本製品は「外国為替及び外国貿易法」の規定により戦略物資等輸出規制製品に該当する場合があります。
国外に持ち出す際には、日本国政府の輸出許可申請などの手続きが必要になる場合があります。
14) 本製品を運用した結果の他への影響については、上記にかかわらず責任は負いかねますのでご了承ください。

- I-O DATAは、株式会社アイ・オー・データ機器の登録商標です。
- i・CONNECTおよびi・CONNECTのロゴは、株式会社アイ・オー・データ機器の商標です。
- Microsoft,Windows,MSは、米国 Microsoft Corporationの登録商標です。
- Apple,Macintosh,Power Macintosh,PowerBook,Mac,Mac OSロゴおよびその標章は、米国Apple Computer,Inc.の登録商標です。
- iMac,iBookは、米国Apple Computer,Inc.の商標です。
- Intel,Pentiumは、Intel Corporationの登録商標です。
- VAIOはソニー株式会社の登録商標です。
- RINGOWINは富士通株式会社の登録商標です。
- その他、一般に会社名、製品名は各社の商標または登録商標です。

はじめに

このたびは、本製品をお買い上げいただき、誠にありがとうございます。
ご使用の前に本書をよくお読みいただき、正しいお取り扱いをお願いいたします。

呼び方

MOA/USBシリーズ	MOA-i1300/USB,MOA-i1300W/USB,MOA-AX640S/USB, MOA-AX640SW/USB,MOA-AX230H/USBおよびMOA-AX230HW/USB の総称
Windows Me	Microsoft® Windows® Millennium Edition
Windows 98	Microsoft® Windows® 98 Operating Systemおよび Microsoft® Windows® 98 Operating System Second Editionの総称
Widnows Me/98	Windows MeおよびWindows 98の総称
Windows 2000	Microsoft® Windows® 2000 Professional
Windows	Windows Me/98およびWindows 2000の総称
Macintosh	Power Mac G4,G4 Cube,G3(Blue and White), iMac,iBook, PowerBook G3シリーズ(Bronze keyboard,FireWire)の 総称

本製品の特徴

■ i･CONNECT対応！

MOAシリーズは、他のi･CONNECT対応インターフェイス（1394-iCNなど）と接続して、他のインターフェイス対応ドライブとしてもお使いいただけます。

i・CONNECTについて

「i･CONNECT™」とは、内蔵型の各種IDE/ATAPIドライブを外付型デバイスとして幅広く活用するためにアイ・オーが考案した接続用コネクタ規格です。

IDE/ATAPIドライブは多くのパソコン本体に標準実装されているため、最新の高性能ドライブをタイムリーにローコストで安定供給できます。

i･CONNECT搭載ドライブはマルチインターフェイス対応です。
インターフェイスにより「USB」接続ドライブや「IEEE1394(FireWire,i.LINK)」接続ドライブ、「PCカード」接続ドライブとして使用できます。

※ i･CONNECT搭載ドライブについては、カタログ・パッケージに記載の「i･CONNECTマーク」が目印です。

■ 放熱効果を考慮したアルミボディ

MOAシリーズはアルミボディなので、放熱効果は抜群。
これにより、安定動作と静音性の両立に成功しました。

接続の前に

1．箱の中の確認 2ページ

箱の中身を確認します。

2．ユーザー登録をしよう 4ページ

ユーザー登録を行います。

3．実行用ディスクを作ろう 5ページ

添付のサポートソフトの実行用ディスクを
作ります。

4．各部の名称・機能 6ページ

本製品の各部の名称・機能を確認します。

5．添付品を取り付けよう 8ページ

本製品に添付品を取り付けます。

6．動作環境の確認 11ページ

本製品に必要な動作環境を確認します。

7．添付ソフトウェア 12ページ

本製品に添付されているソフトウェアの
説明をします。

8．仕様 13ページ

本製品の仕様です。

1．箱の中の確認

ご使用の前に以下のものがそろっていることをご確認ください。
万一、不足品がありましたら、弊社サポートセンターまでお知らせください。

箱・梱包材は大切に保管し、修理などの輸送の際にご利用ください。

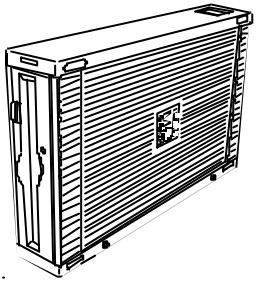

☐ **MOドライブ(１個)**
［MOAシリーズ］



☐ **強制イジェクト・ピン(１本)**

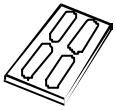

☐ **ラバーフット(４個)**［横置き用］

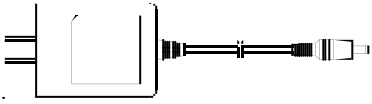

☐ **ACアダプタ(１個)**



☐ **USBコンバータケーブル**
(１本:約1m)［USB-iCN/MO2］

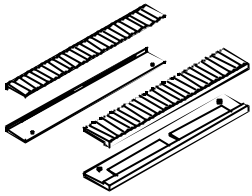

☐ **カラーサイドパーツ**
［iMac対応(４個×５種類)または
VAIO対応(４個×１種類)］



☐ **MOF/MOAシリーズサポートソフト**
(１枚)

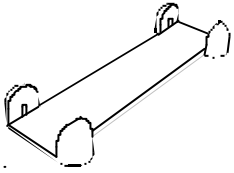

☐ **スタンド(１個)**［縦置き用］

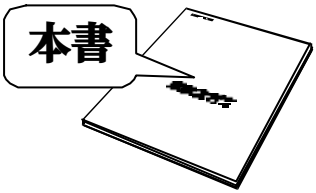

☑ MOA/USBシリーズ
for USB-iCN/MO2取扱説明書(１冊)

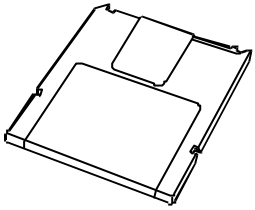

☐ MOディスク(１枚:未フォーマット)
[MOA-i1300(W)/USB ：1.3Gバイトタイプ
MOA-AX640S(W)/USB：640Mバイトタイプ
MOA-AX230H(W)/USB：230Mバイトタイプ]



☐ ハードウェアシリアルNo.シール
(１枚)

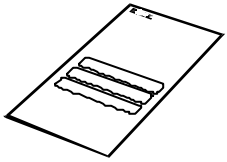

☐ Verシール(１枚)

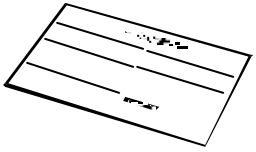

☐ ハードウェア保証書(１枚)



☐ MOドライブ
セットアップガイド(１冊)

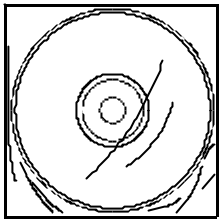

☐ MOA/USBシリーズサポートソフト
for USB-iCN/MO2(１枚:CD-ROM)
[ハイブリッド(Macintosh/Windows)]
・USBドライバ
・MO用ソフトウェア
・RINGOWIN LE

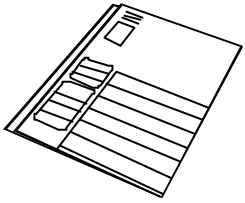

☐ ユーザー登録カード(１枚)

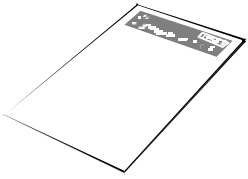

☐ 安全で快適にお使いいただくために(１冊)

2．ユーザー登録をしよう

ここではユーザー登録について説明します。

1 「Verシール」を所定の位置に貼ります。

添付のVerシールを、ユーザー登録カード、サポートソフトウェアディスクの「Verシール」と書かれている欄、本書の巻末に貼ってください。

2 「ハードウェアシリアルNo.シール」を所定の位置に貼ります。

添付のハードウェアシリアルNo.シールを、ユーザー登録カード、ハードウェア保証書に貼ってください。

3 ユーザー登録をします。

ユーザー登録にはオンライン登録と、ハガキ登録の2通りがあります。

●オンライン登録(http://www.iodata.co.jp/regist)

インターネットに接続できる環境をお持ちの場合はこちらでユーザー登録してください。
I-O DATA ホームページにユーザー登録フォームが用意されています。
画面の表示にしたがって必要事項を記入してください。
ユーザー登録後、お手元のユーザー登録カードにユーザー登録番号を記入し、大切に保管してください。

●ハガキ登録

必要な事項をご記入のうえ、弊社までユーザー登録カードをご返送ください。

必要事項のご記入もれや必要なシールの貼り忘れがあった場合は、ユーザー登録できません。必ずご確認ください。

3．実行用ディスクを作ろう

本製品に添付されているフロッピーディスクは必ずバックアップを取り、バックアップディスクの方を実行用ディスクとしてご使用ください。
ここでは、実行用ディスクの作り方を説明します。

1 フォーマット済みの空きフロッピーディスクを１枚用意します。

空きフロッピーディスクは「3.5インチ2DD：720KB」を用意します。

2 サポートソフトを書き込み禁止にします。

3 ディスクのコピーを行います。

Windows Me/98,Windows 2000の場合は、「マイコンピュータ」の［3.5インチFD］を右クリックし［ディスクのコピー］を選択します。

例) Windows Me/98,Windows 2000



4 メッセージにしたがって、バックアップを取ります。

サポートソフトと空きフロッピーディスクをメッセージにしたがって入れ替えながら、バックアップを取ります。

サポートソフトを破損した場合の修理は有償です。
必ずバックアップを取り、サポートソフトは大切に保管してください。

4．各部の名称・機能

各部の名称および機能の確認を行います。

◆ MOAシリーズ

● 前・背面

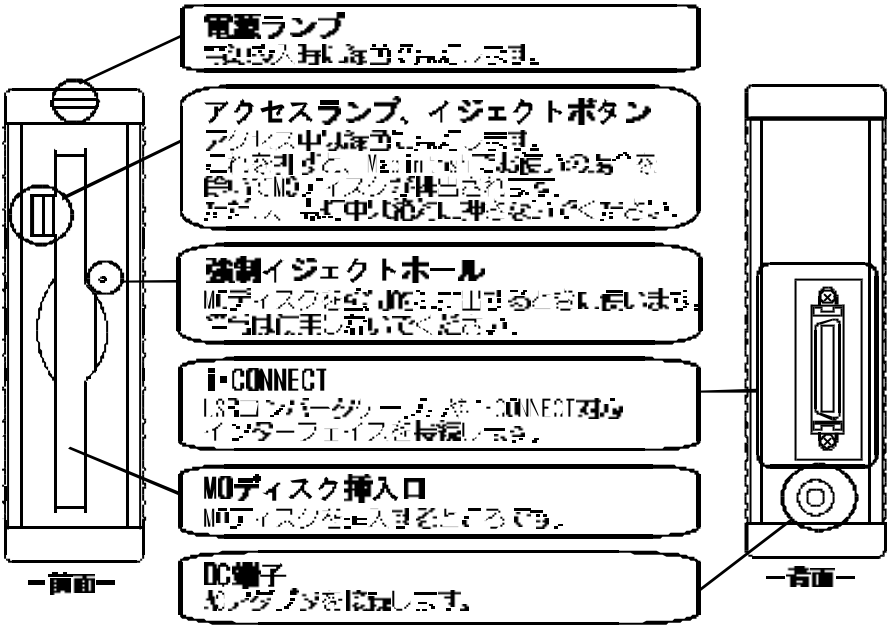

● 上面（横置き使用時は側面）

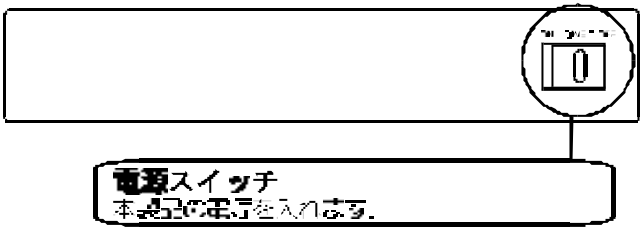

◆ USBコンバータケーブル

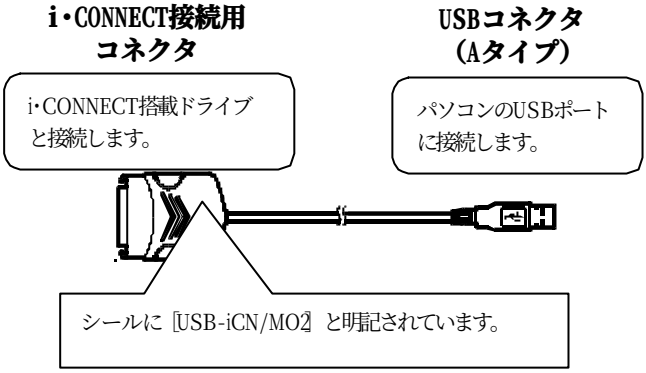

ご注意
USBコンバータケーブルは本製品専用です。
本製品以外のi･CONNECT搭載ドライブには使えません。

5．添付品を取り付けよう

ここでは、本製品に取り付け可能な添付品（スタンド、ラバーフット、サイドパーツ）の取り付けについて説明します。

● スタンドを取り付ける（縦置きで使う）

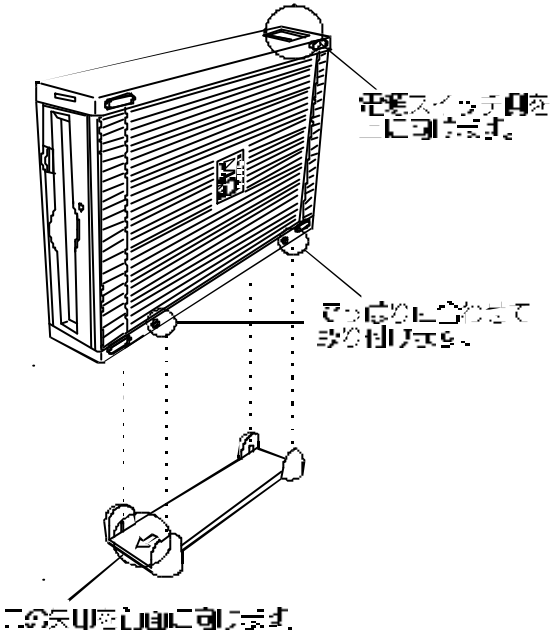

● ラバーフットを取り付ける（横置きで重ねないで使う）

本製品を他のMOAシリーズやHDA-iシリーズの上に重ねて使用する場合は、ラバーフットは取り付けないでください。

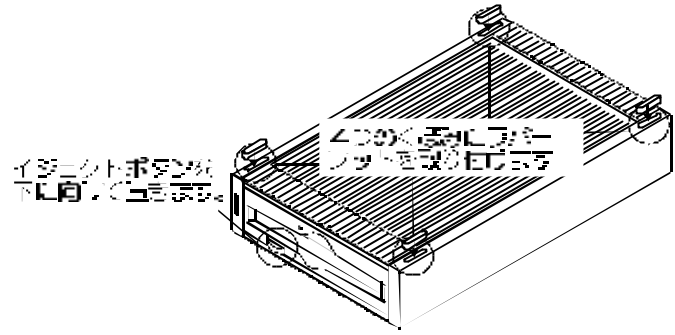

ラバーフットを取り付けた後は、イジェクトボタンが上になるように置いて使用してください。

● 横置きで重ねて使う

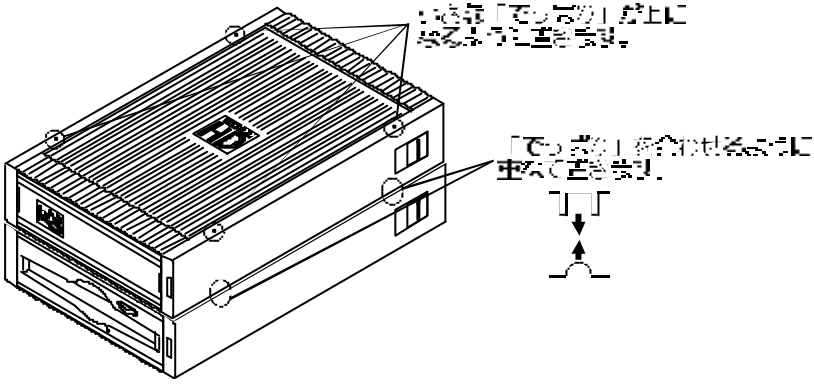

・本製品以外のMOAシリーズおよびHDA-iシリーズにも重ねることができます。
・ストーブなどの発熱体から離れた場所に設置してください。
・積み重ねられるドライブは２台までです。
・本製品を一番下に置く場合は、ラバーフットを取り付けてください。

● 他の色のサイドパーツに交換する

お使いのパソコンや周辺機器の色に合わせて取り替えてみてはいかがでしょうか。

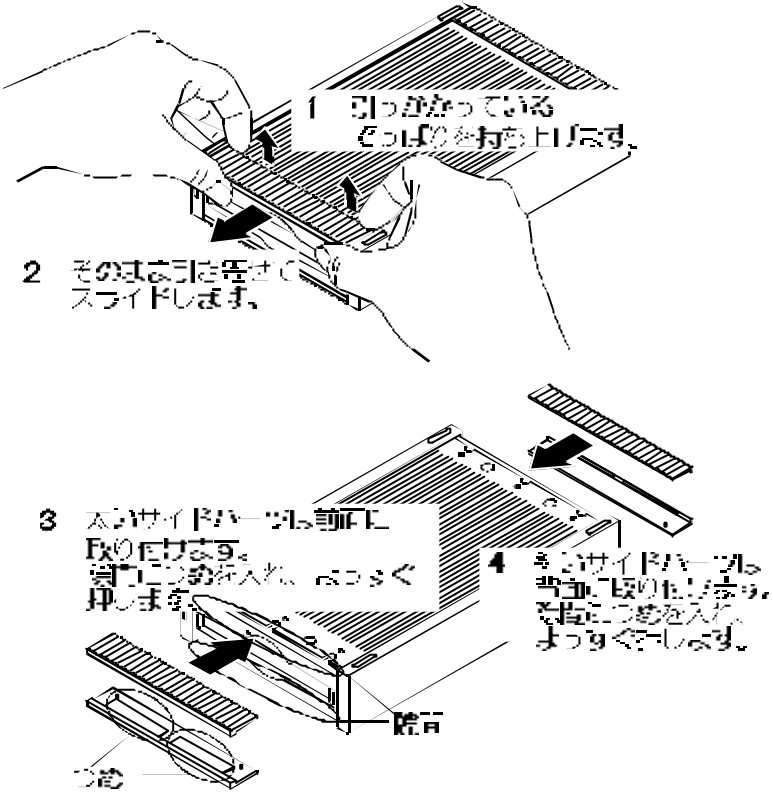

6．動作環境の確認

本製品の動作環境を確認します。

● 対応機種および対応OS

USBポートとCD-ROMドライブ（インストール時）を搭載した以下の機種が対応機種です。

対応機種	対応OS（日本語版のみ）
iMac※1,2 iBook Power Mac G4,G4 Cube, G3(Blue and White) PowerBook G3シリーズ	Mac OS 8.5.1, 8.6, 9, 9.0.4 (USB Manager1.1※1以降)
PC98-NXシリーズ※3 DOS/Vマシン(Pentium 75MHz以上)※3,4	Windows Me Windows 98(Second Edition含む) Windows 2000

※1 iMacのボンダイブルー(M6709J/A, M6709J/B)で本製品を使う場合、Mac OS 8.5.1以降へのバージョンアップ、および「iMac Firmware Update 1.0」、「iMac Update1.1」が別途必要です。

※2 iMac DVを含む。

※3 弊社製のPCIバス用USBインターフェイスボード「USB-PCI」装着機種でもご使用いただけます。

※4 弊社では、OADG加盟メーカーのDOS/Vマシンで動作確認をしています。

7．添付ソフトウェア

ここでは、本製品添付のソフトウェア「RINGOWIN LE」の説明をします。

RINGOWIN LE

WindowsでMacintoshフォーマットのMOディスクを作成したり、読み取ったりできるWindows用ソフトウェアです。
これがあれば、Windows Me/98でMac OSのデータを受け取ったり、Windows Me/98のデータをMac OSに渡すことができます。

【RINGOWIN LEの使用方法について】

本製品に添付のCD-ROMに、「RINGOWIN LE」のプログラム本体とオンラインマニュアルが入っています。
インストール方法や使用方法の詳細は、添付のCD-ROMのルートフォルダ内にあるRINGOWIN.TXT(テキスト形式)またはRWLE_1.DOC、RWLE_2.DOC、RWLE_3.DOC(WORD形式)をご覧になるか、実行中にヘルプを参照してください。

《RINGOWIN LEのインストール方法》

RINGOWINフォルダ（ディレクトリ）内の「Setup.exe」を実行します。
詳細については、オンラインマニュアルをご覧ください。

1)WORD形式のオンラインマニュアルで、画面データなどが見づらい場合は、表示倍率を上げて（拡大して）ご覧ください。
2)「RINGOWIN LE」を使ってデータ交換を行う場合は、 Windows98マシンで「RINGOWIN LE」を使ってMacフォーマットをし、そのMOディスクをお使いください。
「RINGOWIN LE」では、Mac OSで本製品を使って初期化したMOディスクは認識できません。
3)Windows Meについては、MOドライブのみ動作確認をしています。

8．仕様

●MOA-i1300,MOA-i1300W

インターフェイス	i･CONNECT
使用可能MOディスク	128/230※/540※/640※Mバイト,1.3Gバイト （※ オーバーライト対応ディスクを含む）
セクタサイズ	・128/230/540MバイトのMOディスクは512バイト ・640Mバイト/1.3GバイトのMOディスクは2048バイト
シークタイム(平均)	28ms
MOディスク回転数	・128/230/540/640MバイトのMOディスクは4500rpm ・1.3GバイトのMOディスクは3214rpm
バッファサイズ	2Mバイト
動作温度	5℃～35℃（パソコンの動作する範囲であること）
動作湿度	20%～80%（ただし結露なきこと）
電源	+5.0V,2.2A
本体サイズ	117(W) X 187(D) X 33(H) mm
質量	約835g

●MOA-AX640S,MOA-AX640SW

インターフェイス	i･CONNECT
使用可能MOディスク	128/230※/540※/640MB※ （※ オーバーライト対応ディスクを含む）
セクタサイズ	・128/230/540MBのMOディスクは512バイト ・640MBのMOディスクは2048バイト
シークタイム(平均)	28ms
MOディスク回転数	3600rpm
バッファサイズ	512Kバイト
動作温度	5℃～35℃（パソコンの動作する範囲であること）
動作湿度	20%～80%（ただし結露なきこと）
電源	+5.0V,2.2A
本体サイズ	117(W) X 187(D) X 33(H) mm
質量	約830g

●MOA-AX230H,MOA-AX230HW

インターフェイス	i･CONNECT
使用可能MOディスク	128/230※ （※ オーバーライト対応ディスクを含む）
セクタサイズ	512バイト
シークタイム(平均)	28ms
MOディスク回転数	4300rpm
バッファサイズ	512Kバイト
動作温度	5℃～35℃（パソコンの動作する範囲であること）
動作湿度	20%～80%（ただし結露なきこと）
電源	+5.0V,2.2A
本体サイズ	117(W) X 187(D) X 33(H) mm
質量	約830g

●USBコンバータケーブル(USB-iCN/MO2)

対応規格	i･CONNECT規格およびUSB Specification Rev 1.1準拠
転送方式	コントロール転送／バルク転送／インタラプト転送
転送速度	1.5MB／sec（理論値）
電源電圧	DC 5V （バスパワーによる供給）
消費電流	100mA
動作温度	0℃～40℃
動作湿度	20～80% （結露なきこと）
外形寸法	44（W）× 56（L）× 14（H）mm （コネクタおよびケーブル含まず）
ケーブル長	約1m
質量	約75g

サポートセンターへのお問い合わせ

■お知らせいただく事項

1. お客様の住所・氏名・郵便番号・連絡先の電話番号及びFAX番号
2. ご使用の弊社製品名。
3. ご使用のパソコン本体と周辺機器の型番。
4. ご使用のOSとアプリケーションの名称、バージョン及びメーカー名。
5. 現在の状態(起こったタイミング、本製品や画面、メッセージなどについて)。

■オンライン

インターネット　　http://www.iodata.co.jp/support/

■郵便

住所　〒920-8513 石川県金沢市桜田町2 丁目84 番地
アイ・オー・データ第2 ビル
株式会社アイ・オー・データ機器サポートセンター
「MOA/USBシリーズ for USB-iCN/MO2」係　宛

■電話・FAX

電話番号
●Windowsノートパソコン
金沢 076-260-3661　東京 03-3254-1085
●Windowsデスクトップパソコン
金沢 076-260-3367　東京 03-3254-0340
●Macintosh
金沢 076-260-3688　東京 03-3254-1095
電話受け付け時間　9:30～19:00　月～金曜日(祝祭日を除く)
FAX番号　金沢 076-260-3360　東京 03-3254-9055

本製品に関するお問い合わせはサポートセンターのみで行っています。予めご了承ください。

サポートソフトのバージョンアップ

入手方法は以下の通りです。

■オンライン

インターネット　http://www.iodata.co.jp/　→「サポート・ライブラリ」

■サービス窓口からの郵送

下記の窓口までお問い合わせください。（送料及び手数料はお客様負担）

住所　〒920-8513　石川県金沢市桜田町2 丁目84 番地
アイ・オー・データ第２ビル
株式会社アイ・オー・データ機器 サービス窓口
「MOA/USBシリーズ for USB-iCN/MO2」　宛
電話番号　076-260-3663
受付時間　9:30～12:00　13:00～17:00　月～金曜日(祝祭日を除く)

ご注意

●オンラインによるダウンロードはお客様の責任のもとで行ってください。
●添付ソフトウェアの中には、当サービス対象外のソフトウェアもあります。

修理について

修理の前に

故障かな？と思ったときは、

①本書をもう一度ご覧いただき、設定などをご確認ください。

②弊社サポートセンターへお問い合わせください。

（【サポートセンターへのお問い合わせ】をご覧ください）

明らかに故障の場合は、下記内容を参照して、本製品をお送りください。

修理について

本製品の修理をご依頼される場合は、以下の事項をご確認ください。

●お客様が貼られたシールなどについて

修理の際に、製品ごと取り替えることがあります。

その際、表面に貼られているシールなどは失われますので、ご了承ください。

●修理金額について

・保証期間中は、無料修理いたします。

ただし、ハードウェア保証書に記載されている「保証規定」に該当する場合は、有料となります。

※保証期間については、ハードウェア保証書をご覧ください。

・保証期間が終了した場合は、有料にて修理いたします。

※弊社が販売終了してから一定期間が過ぎた製品は、修理ができなくなる場合があります。

・お送りいただいた後、有料修理となった場合のみ、往復はがきにて修理金額をご案内いたします。

修理するかをご検討の上、検討結果を記入してご返送ください。

（ご依頼時にFAX番号をお知らせいただければ、修理金額をFAXにて連絡させていただきます。

修理しないとご判断いただきました場合は、無料でご返送いたします。

修理品の依頼

本製品の修理をご依頼される場合は、以下を行ってください。

●メモに控え、お手元に置いてください

お送りいただく製品の製品名、ハードウェアシリアルNO.、お送りいただいた日時をメモに控え、お手元に置いてください。

●これらを用意してください

・必要事項を記入した本製品のハードウェア保証書（コピー不可）

※ただし、保証期間が終了した場合は、必要ありません。

・下の内容を書いたもの

返送先［住所/氏名/(あれば)FAX番号］,日中にご連絡できるお電話番号,
ご使用環境（機器構成、OSなど）,故障状況（どうなったか）

●修理品を梱包してください

・上で用意した物を修理品と一緒に梱包してください。

・輸送時の破損を防ぐため、ご購入時の箱・梱包材にて梱包してください。

※ご購入時の箱・梱包材がない場合は、厳重に梱包してください。

●修理をご依頼ください

・修理は、販売店へご依頼いただくか、下の送付先※までお送りくださいますようお願いいたします。

※ 原則として修理品は弊社への持ち込みが前提です。送付される場合は、発送時の費用はお客様ご負担、修理後の返送費用は弊社負担とさせていただきます。

・送付の際は、紛失等を避けるため、宅配便か書留郵便小包でお送りください。

送付先　〒920-8513 石川県金沢市桜田町2 丁目84 番地
アイ・オー・データ第2 ビル
株式会社アイ・オー・データ機器　修理係　宛

修理品の返送

・修理品到着後、通常約１週間ほどで弊社より返送できます。

※ただし、有償の場合や、修理内容によっては、時間がかかる場合があります。

・修理品の返送日については以下の窓口にお問い合わせください。

●サービス窓口

お問い合わせの際は、ご依頼の際にメモに控えた内容をお伝えください。

電話番号　076-260-3663
受付時間　9:30～12:00　13:00～17:00
月～金曜日（祝祭日を除く）

MOA/USBシリーズ for USB-iCN/MO2 取扱説明書
2001.Feb.23 89203-01
発 行　株式会社アイ・オー・データ機器
〒920-8512 石川県金沢市桜田町3丁目10番地

© 2001 I-O DATA DEVICE,INC. All rights reserved.
本製品及び本書は著作権法により保護されておりますので
無断で複写、複製、転載、改変することは禁じられています。

ここにＶｅｒシールをお貼りください

Ｖｅｒシール