I·O DATA

132431-01

PDC-GPS 車載利用セット

GPS-CAR
取扱説明書

このたびは、本製品をお買い上げいただきありがとうございます。
ご使用の前に、以下のものがそろっていることをご確認ください。
万一、不足品がありましたら、弊社サポートセンターまでお知らせください。

☐ 外付け GPS アンテナ（1 本）　☐ DC アダプタ（1 個）

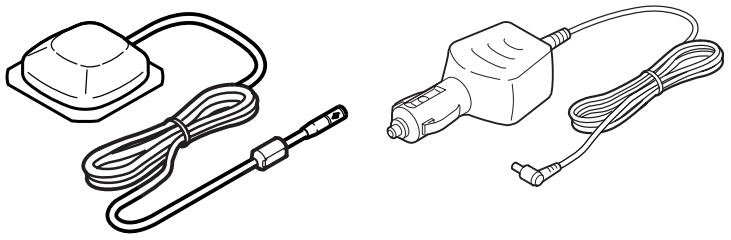

☑ 取扱説明書（本書）（1 冊）　☐ 保証書（1 枚）

注意 アンテナの底面には強力な磁石が入っています。クレジットカードなどを近づけると、クレジットカードが使用不能になってしまう場合があります。

ユーザー登録について

▼ここにシリアル番号をメモしてください。

シリアル番号はDCアダプタに貼られている12桁のものです。
（ 例： ABC1234567ZX ）シリアル番号は、ユーザー登録の際に必要です。

●ユーザー登録　⇒http://www.iodata.jp/regist/

●製品情報および対応機種について
・さらに詳しい製品情報および最新製品情報は弊社カタログまたは、ホームページを参照してください。
http://www.iodata.jp/

ハードウェア仕様

■外付け GPS アンテナ

周波数帯域幅	1575.42 ± 1.023 MHz 以上
総合利得	25dBi　typ
使用温度範囲	− 30 ～ + 85℃
使用湿度範囲	20 ～ 95% RH（ただし、結露なきこと）
防水性能	JISC 0920 保護等級 7 相当（アンテナ部）
外形寸法	46 mm × 46 mm × 12.5 mm（W × D × H）

■ DC アダプタ

定格入力電圧	12/24 V
定格出力電圧	5V DC
定格出力電流	500 mA
使用温度範囲	− 10 ～ + 60℃
使用湿度範囲	80%以下（ただし、結露なきこと）
外形寸法	98.3 mm × 47.2 mm × 33.5 mm（W × D × H）
ケーブル長	約 2 m
質量	約 80 g

接続方法

外付け GPS アンテナの接続方法

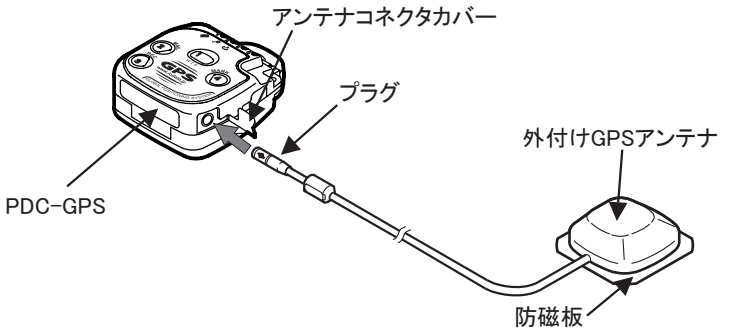

① PDC-GPS のアンテナコネクタカバーを外します。
② プラグを差し込みます。
プラグは確実に接続してください。

注意 ・プラグを抜くときは本製品のケーブルを引っ張らず、プラグを持って抜いてください。ケーブルが故障する原因になります。

DC アダプアタの接続方法

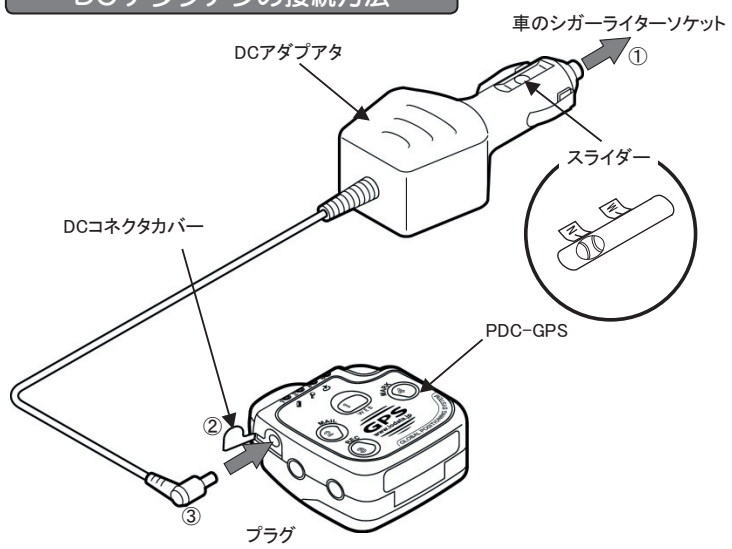

① DC アダプタを車のシガーライターソケットに差し込みます。
DC アダプタをシガーライターソケットに差し込む際、スライダーの位置は通常は N- にあわせてください。シガーライターソケットの穴径が大きく、アダプタを差しても安定しない場合、スライダーの位置を W- にして差し込んでください。
（注意）
シガーライターソケットの形状、サイズ等の特殊な車には使用できない場合があります。
② PDC-GPS の DC コネクタカバーを外します。
③ DC アダプタのプラグを差し込みます。
プラグは確実に接続してください。

注意 ・プラグを抜くときは本製品のケーブルを引っ張らず、プラグを持って抜いてください。ケーブルが故障する原因になります。
・DC アダプタを使用しないときは、必ず車のシガーライターソケットから取り外してください。

車に取り付ける

本製品を車に取り付ける場合は、下記の場所等に取り付けてください。

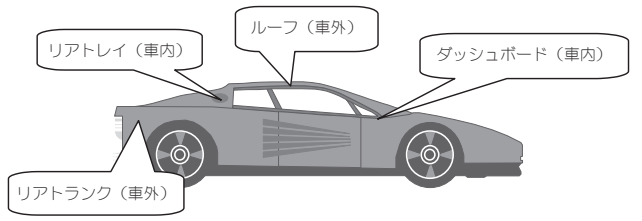

注意
●車外に取り付けるときは
防磁板をスライドさせるようにして、外付けＧＰＳアンテナから取り外してから取り付けます。
本製品の底面は強力な磁石になっていますので、確実に取り付けられます。このときアンテナケーブルとドアのすき間から車内へ水が入らないようにしてください。
●車内に取り付けるときは
GPS 衛星からの電波を遮るものがない場所で、本製品が水平になるような場所を選び、両面テープなどで本製品をしっかりと固定してください。
●アルミや FRP ボディには磁石では取り付けられないので、車内に取り付けてください。
●ルーフキャリアなどの傍に取り付けると、受信できない場合があります。
●一部のウィンドウガラスには GPS 衛星の電波を通さないものがあります。車内に取り付けて受信が不安定な場合は、車外に取り付けることをおすすめします。

注意
・本製品のコードは、運転の妨げにならないように設置してください。また、車内外でケーブルをたるませないようにしてください。シフトレバーやハンドルに絡まると危険です。
・車外に設置した場合、窓やドアの開閉時および乗り降りの際、ケーブルを引っ掛けたりしないようにご注意ください。
・自動車などに、取り付け・取り外しする場合は、車体に傷をつけないようにご注意ください。
・洗車の場合は忘れずに車外に取付けた本製品を取り外してください。

ヒューズの交換について

注意 ヒューズが切れたときは必ず同じ定格のものと交換してください。

交換方法

① DC アダプタの先端を反時計方向に回して外します。
② 次に中の管ヒューズ（Φ 6.4mm、L30mm、125V、1A）を抜いて、新しいヒューズと交換します。

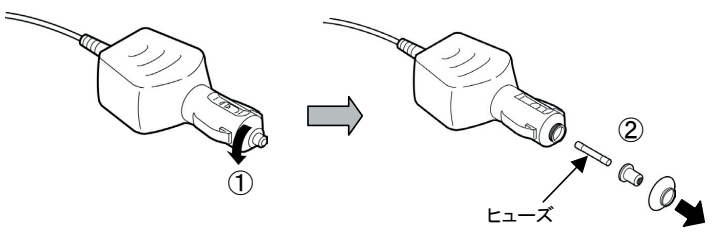

注意 指定以外のヒューズや針金などを使用すると、異常過熱や発火の原因となります。必ず同じ規格のヒューズと交換してください。

安全にお使いいただくために

ここでは、お使いになる方への危害、財産への損害を未然に防ぎ、安全に正しくお使いいただくための注意事項を記載しています。
ご使用の際には、必ず記載事項をお守りください。

■警告および注意事項

⚠ 警 告	この表示を無視して誤った取り扱いをすると、使用者が死亡または重傷を負う可能性が想定される内容を示しています。
⚠ 注 意	この表示を無視して誤った取り扱いをすると、使用者が軽傷を負うかまたは物的損害のみの発生が想定される内容を示しています。

■絵記号の意味

△ この記号は注意（警告を含む）を促す内容を告げるものです。
記号の中や近くに具体的な内容が書かれています。
例） 「発火注意」を表す絵表示

⃠ この記号は禁止の行為を告げるものです。
記号の中や近くに具体的な内容が書かれています。
例） 「分解禁止」を表す絵表示

● この記号は必ず行っていただきたい行為を告げるものです。
記号の中や近くに具体的な内容が書かれています。
例） 「電源プラグを抜く」を表す絵表示

⚠ 警 告

厳守 **アンテナやケーブルは運転や移動を妨げない場所に設置してください。**
アンテナやケーブルの引き回しによっては、運転や移動の妨げになる場合があり、事故の原因になります。また、ドアを開けたり、車を乗り降りするときに、ケーブルにひっかからないようにご注意ください。

厳守 **本製品はしっかりと固定してください。**
車外に取り付けるときはボディの金属面に、車内やその他の場所に取り付けるときは両面テープなどを使って、しっかりと固定してください。
走行中にアンテナの位置を変えたり、アンテナを固定しようとしてハンドルから手を離したりすると事故の原因になります。
なお、アルミや FRP ボディの車などには磁石では取り付けられません。

禁止 **走行中本製品の位置を変えないでください。**
走行中にアンテナの位置を変えたり、取り付けるなどして窓から手を出すと、事故やけがの原因になることがあります。

発火注意 **本製品を接続する場合は、必ず本書で接続方法をご確認になり、以下のことをご注意ください。**
●接続ケーブルなどの部品は、必ず添付品をご使用ください。故障や動作不良の原因になります。
●接続するコネクタやケーブルを間違えると、ケーブルからの発煙や、火災の原因になります。

禁止 **本体を濡らしたり、お風呂場では使用しないでください。**
火災・感電の原因になります。お風呂場、雨天、降雪中、海岸、水辺でのご使用は、特にご注意ください。

禁止 **濡れた手で本製品を取り扱わないでください。**
感電の原因になります。

禁止 **本製品は、自動車のシガーライターに供給されている電源（DC12V/24V）を、PDC-GPS 用電源（DC5V）に変換するものです。それ以外の用途では使用しないでください。**

厳守 **DC アダプタは必ず単独で使用してください。**
タコ足配線や分岐して使用すると、車のヒューズが切れたり異常加熱や火災の原因になります。

禁止 **濡れた手で DC アダプタをシガーライターソケットまたは PDC-GPS から抜き差ししないでください。**
感電する恐れがあります。

厳守 **DC アダプタを抜くときは、必ずプラグを持って抜いてください。**
コードを引っ張って抜くと断線して、火災、感電の恐れがあります。

厳守 **DC アダプタのプラグやシガーライターソケット内の汚れはよく拭いてご使用ください。**
汚れたまま使用すると、接触不良や異常加熱の原因になります。

厳守 **DC アダプタはシガーライターソケットに確実に差し込んでください。**
接触不良や異常加熱の原因になります。

⚠ 注 意

禁止 **ケーブルは、折り曲げて使用しないでください。**

禁止 **本製品を、中性洗剤以外の溶剤（シンナー、ベンジンなど）で洗わないでください。**

禁止 **車の外部に取り付けたまま、高圧洗浄機や自動機械式の車洗浄機にかけないでください。**

分解禁止 **本製品の分解や改造をしないでください。**
動作不良の原因になります。分解したり、改造した場合、保証期間であっても有料修理となる場合があります。

厳守 **本製品のコネクタ部分や部品面には直接手を触れないでください。**
静電気が流れ、部品が破壊されるおそれがあります。また、静電気は衣服や人体からも発生するため、本製品の取り付け・取り外しは、スチールキャビネットなどの金属製のものに触れて、静電気を逃がした後で行ってください。

禁止 **本製品は以下のような場所（環境）で保管・使用しないでください。**
故障の原因になることがあります。
● 振動や衝撃の加わる場所
● 湿気やホコリが多い場所
● 温度・湿度差の激しい場所
● 熱の発生する物の近く（ストーブ、ヒータなど）
● 強い磁力電波の発生する物の近く
（磁石、ディスプレイ、スピーカ、ラジオ、無線機など）
● 水気の多い場所（台所、浴室など）
● 傾いた場所
● 本製品に通風孔がある場合は、その通風孔をふさぐような場所での使用（保管は通風孔をふさぐようにしてください。）
● 腐食性ガス雰囲気中（Cl_2、H_2S、NH_3、SO_2、NO_xなど）
● 静電気の影響の強い場所
● 保温性・保湿性の高い（じゅうたん・カーペット・スポンジ・ダンボール 箱・発泡スチロールなど）場所での使用（保管は構いません。）

禁止 **本製品は精密部品です。以下のことにご注意ください。**
●落としたり、衝撃を加えない
●本製品の上に水などの液体や、クリップなどの小部品を置かない
●重いものを上にのせない
●本製品のそばで飲食・喫煙などをしない

禁止 **直射日光下や発熱体の近辺等、高温になる場所で使用しないでください。**

使用時のご注意

使用しないときは、DC アダプタをシガーライターソケットから抜いて保管してください。

DC アダプタは、車のエンジンを停止したままで、本製品を使用しないでください。バッテリー上がりの原因になります。
本製品はマイナスアース車専用です。（プラスアース車では使用できません。）
マイナスアースかどうかは、車の取扱説明書でご確認ください。

本製品を携帯するときは、本製品の底面には強力な磁石が入っています。本製品にクレジットカードなどを近づけると、クレジットカードが使用不可能になってしまう場合があります。

本製品（ソフトウェア含む）は、日本国内仕様です。
本製品を日本国外で使用された場合、弊社は一切責任を負いかねます。また、弊社は本製品に関し、日本国外への技術サポートおよびアフターサービスなどを行っておりません。あらかじめご了承ください。

本製品は、医療機器、原子力設備や機器、航空宇宙機器、輸送設備や機器、兵器システムなどの人命に関わる設備や機器、および海底中継器、宇宙衛星などの高度な信頼性を必要とする設備や機器としての使用、またはこれらに組み込んでの使用は意図されておりません。
これら、設備や機器、制御システムなどに本製品を使用され、本製品の故障により、人身事故、火災事故、社会的な損害などが生じても、弊社ではいかなる責任も負いかねます。設備や機器、制御システムなどにおいて、冗長設計、火災延焼対策設計、誤動作防止設計など、安全設計に万全を期されるようご注意願います。

サポートセンターへのお問い合わせ

本製品に関するお問い合わせはサポートセンターのみで受け付けています。
①まず、弊社ホームページをご確認ください。

本書で接続等を確認し、それでも解決できない場合は、サポート Web ページ内の「製品 Q&A、News その他」もご覧ください。過去にサポートセンターに寄せられた事例なども紹介されています。こちらも参考になさってください。

http://www.iodata.jp/support/ 製品Q&A Newsなど

②それでも解決できない場合は…

住所： 〒920-8513 石川県金沢市桜田町2丁目84番地
アイ・オー・データ第２ビル
株式会社アイ・オー・データ機器 サポートセンター
電話： 本社…**076-260-3646** 東京…**03-3254-1036**
※受付時間 9:30～19:00 月～金曜日（祝祭日を除く）
FAX： 本社…**076-260-3360** 東京…**03-3254-9055**
インターネット： http://www.iodata.jp/support/

・お知らせいただく事項について
サポートセンターへお問い合わせいただく際は、事前に以下の事項をご用意ください。
1. ご使用の弊社製品名
2. トラブルが起こった状態、トラブルの内容

修理について

■修理の前に
故障かな？と思ったときは、
①本書をもう一度ご覧いただき、設定などをご確認ください。
②弊社サポートセンターへお問い合わせください。

明らかに故障の場合は、下記内容を参照して、本製品をお送りください。

■修理について
本製品の修理をご依頼される場合は、以下の事項をご確認ください。

●お客様が貼られたシールなどについて
修理の際に、製品ごと取り替えることがあります。
その際、表面に貼られているシールなどは失われますので、ご了承ください。

●修理金額について
・保証期間中は、無料修理いたします。
ただし、ハードウェア保証書に記載されている「保証規定」に該当する場合は、有料となります。
※保証期間については、ハードウェア保証書をご覧ください。
・保証期間が終了した場合は、有料にて修理いたします。
※弊社が販売終了してから一定期間が過ぎた製品は、修理ができなくなる場合があります。
・お送りいただいた後、有料修理となった場合のみ、往復はがきにて修理金額をご案内いたします。
修理するかをご検討の上、検討結果を記入してご返送ください。
（ご依頼時に FAX 番号をお知らせいただければ、修理金額を FAX にて連絡させていただきます。）
修理しないとご判断いただきました場合は、無料でご返送いたします。

■修理品の依頼
本製品の修理をご依頼される場合は、以下を行ってください。

●メモに控え、、お手元に置いてください
お送りいただく製品の製品名、シリアル番号、お送りいただいた日時をメモに控え、お手元に置いてください。

●これらを用意してください
・必要事項を記入した本製品のハードウェア保証書（コピー不可）
※ただし、保証期間が終了した場合は、必要ありません。
・以下の内容を書いたもの
返送先［住所 / 氏名 /(あれば)FAX 番号］, 日中にご連絡できるお電話番号 , ご使用環境（機器構成、OS など）, 故障状況（どうなったか）

●修理品を梱包してください
・上で用意した物を修理品と一緒に梱包してください。
・輸送時の破損を防ぐため、ご購入時の箱・梱包材にて梱包してください。
※ご購入時の箱・梱包材がない場合は、厳重に梱包してください。

●修理をご依頼ください
・修理は以下の送付先までお送りください。
※原則として修理品は弊社への持ち込みが前提です。送付される場合は、発送時の費用はお客様ご負担、修理後の返送費用は弊社負担とさせていただきます。
・送付の際は、紛失等を避けるため、宅配便か書留郵便小包でお送りください。

送付先 〒 920-8513 石川県金沢市桜田町 2 丁目 84 番地
アイ・オー・データ第 2 ビル
株式会社アイ・オー・データ機器 修理センター 宛

■修理品の返送
・修理品到着後、通常約１週間ほどで弊社より返送できます。
※ただし、有料の場合や、修理内容によっては、時間がかかる場合があります。

もっと近くへ── More Communication
株式会社 アイ・オー・データ機器
本社サポートセンター：〒920-8513 石川県金沢市桜田町２丁目84番地
ホ ー ム ペ ー ジ：http://www.iodata.jp/support/
2003. 04. 18
©2003 I-O DATA DEVICE, INC. All rights reserved.