取扱説明書

この度は弊社製品をお買い上げいただき、誠にありがとうございます。
本製品を正しく理解しお使いいただくために、ご使用の前に必ずこの取扱説明書を良くお読みください。
お読みになった後は、いつでも見られるところに必ず保存してください。

無線ＬＡＮアクセスポイント壁取付キット　ＷＮＯ-ＷＫ

内容物

☐ 上パーツ（1 個：天面の中央に穴が空いています。）

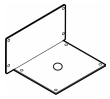

☐ 下パーツ(1 個)

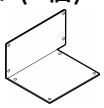

☐ スタンド(2 個)

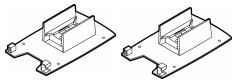

☐ スタンド固定用ネジ(8 個)



☑ 取扱説明書(１冊：本紙)

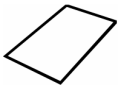

注意！

本製品を壁に固定するための「ネジ」または「くぎ」は別途ご用意ください。（本製品に添付しておりません。）

本製品の特徴

弊社製無線ＬＡＮアクセスポイント(WN-G54/AXP など)に取り付けることで、壁面へ設置できます。

対応無線ＬＡＮ機器

- WN-G54/AXP、WN-G54/AXP-S
- WN-G54/BBR、WN-G54/BBR-S、WN-G54/BBR-S2
- WN-AG/BBR、WN-AG/BBR-S
- WN-APG/BBR、WN-APG/BBR-S

※最新情報は、弊社ホームページにてご確認ください。

安全上のご注意

△	△ 記号は注意（危険・警告を含む）を促す内容があることを告げるものです。
⃠	⃠ 記号は禁止の行為であることを告げるものです。
●	● 記号は行為を強制したり指示する内容を告げるものです。

警告　この内容を無視して、誤った取り扱いをすると、人が死亡または重症を負う可能性が想定される内容を示しています。

本製品は屋内専用です。屋外で使用したり、風呂場や洗い場など水のかかる場所や水の入った容器の近くなどで使用しないでください。

高いところへの設置の際は、落ちないように充分注意してください。けがの原因になります。

不安定な場所、ぐらついたり振動する場所や傾いた場所に設置しないでください。
落ちたり、倒れたりして、けがの原因になります。

お子様の手の届かない場所に設置してください。
落ちたり、倒れたりして、けがの原因になります。

注意　この内容を無視して、誤った取り扱いをすると、人が傷害を負う可能性が想定される内容および物的損害のみの発生が想定される内容を示しています。

お手入れの際は、ベンジン、アルコール、シンナーなどは使わないでください。溶けたり、塗装がはげたり、変質することがあります。
お手入れは、柔らかい布で軽く拭き取ってください。化学雑巾を使用する際には、その注意書に従ってください。

お使いの前に

組み立て、取り付け作業は、本製品と接続する無線機器の取扱説明書を良くお読みの上、行ってください。
本製品を落としたり、ぶつけたり、無理な力を加えることの無いように注意してください。
ご使用時は、落下などの事故が発生しないよう充分ご注意ください。

設置する

ここでは、本製品(WNO-WK)と弊社製 WN-G54/AXP などの組み立て、設置方法について説明します。

１．設置する前に

以下のものをご用意ください。

●本製品に同梱のもの

・上パーツ ・下パーツ ・スタンド 2 個 ・スタンド固定用ネジ 8 本

●お客様でご用意いただくもの

・弊社製 WN-G54/AXP など ・プラスドライバー ・（必要に応じて）かなづち ・壁に固定するためのネジまたはくぎ 8 本

２．本製品を設置する

①各パーツとスタンドをスタンド固定用ネジで固定します。

▼上パーツとスタンドを固定

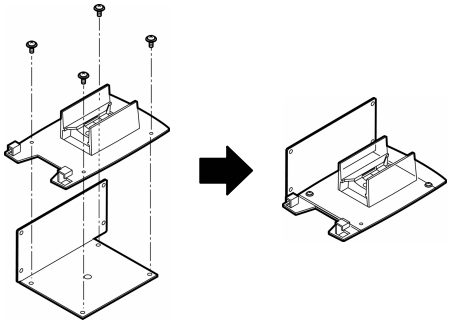

▼下パーツとスタンドを固定

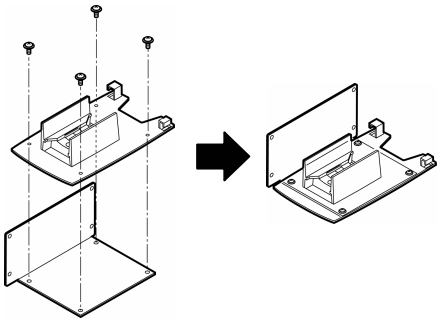

②固定した上パーツと下パーツのスタンドで WN-G54/AXP などをしっかりとはさみます。

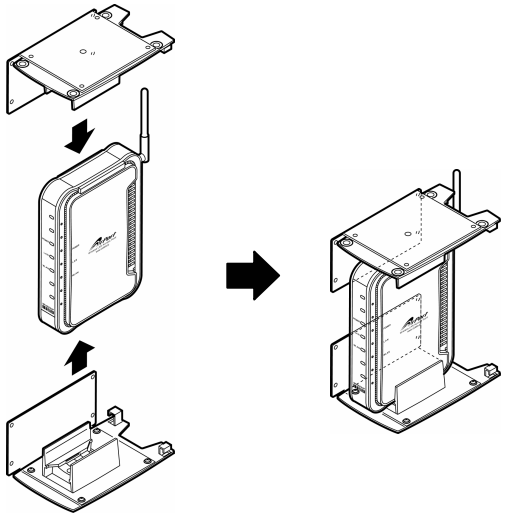

③取り付け位置を決め、組み立てた本製品を壁などに取り付けます。

壁などにネジまたはくぎを図のように取り付けます。

・8 本のネジまたはくぎは床に対して平行

・ネジまたはくぎの間隔は、約 130㎜

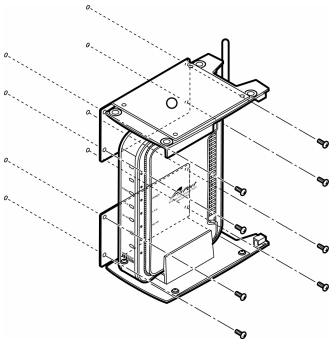

注意！

・取り付ける壁などの材質にご注意ください。
石膏ボードや薄いベニヤ板などでは、ネジやくぎが緩み、本製品が落下する恐れがあります。

・取り付ける場所にご注意ください。
歩行時などに顔や頭などがぶつかり、けがをすることのない場所に設置してください。

仕様

寸法	●取付金具（上パーツ、下パーツ） 各 約 140(W)×90(D)×70(H)㎜ ●スタンド 約 150(W)×90(D)×34(H)㎜ ●製品に組み付け時 約 165(W)×95(D)×200(H)㎜ ※アンテナ部分の突起含まず。
質量	●取付金具（上パーツ、下パーツ） 各 約 180g ●スタンド 約 50g

本製品に関するお問い合わせは下記までお願いします。

住所： 〒920-8513 石川県金沢市桜田町2丁目84番地
アイ・オー・データ第２ビル
株式会社アイ・オー・データ機器 サポートセンター

電話： 本社…**076-260-3644** 東京…**03-3254-1144**
※受付時間 9:30～19:00 月～金曜日（祝祭日を除く）

FAX： 本社…**076-260-3360** 東京…**03-3254-9055**

インターネット： http://www.iodata.jp/support/

もっと近くへ— More Communication
株式会社 アイ・オー・データ機器
ホームページ：http://www.iodata.jp/
本社営業：〒920-8513 石川県金沢市桜田町2丁目84番地
製品ご紹介ページ：http://www.iodata.jp/products/