I-O DATA

147151-02

1000BASE-T/100BASE-TX/10BASE-T 対応
8 ポートギガビットスイッチングハブ

ETG2-SH8N

取扱説明書

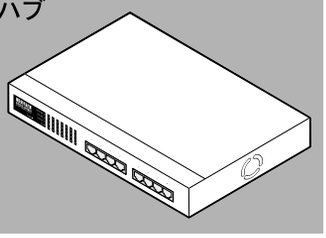

このたびは、本製品をお買い上げいただき誠にありがとうございます。
ご使用の前に、内容物をご確認ください。万一、不足品がありましたら、弊社サポートセンターまでお問い合わせください。

内容物	個数	備考
8 ポート・スイッチングハブ	1 台	ETG2-SH8N
専用電源ケーブル	1 本	−
ゴム足	1 式	本製品底面の四隅に貼り付けます。 ※ラックマウント時は貼り付けないでください
19 インチラックマウントアダプタ	2 個	−
ラックマウントアダプタ取付ネジ	6 個	−
ハードウェア保証書	1 枚	−
取扱説明書	1 枚	本紙

《ユーザー登録やサポートソフトのダウンロードについて》

ユーザー登録をする際や、弊社ホームページよりサポートソフトをダウンロードする際にS/N(シリアル番号)が必要な場合があります。
S/Nは本製品に貼られているシールに印字されている12桁の英数字です。
（ 例： ABC1234567ZX ）

▼S/Nをメモしてください。

●ユーザー登録　⇒ http://www.iodata.jp/regist/
●サポートソフトのダウンロード　⇒ http://www.iodata.jp/lib/

ハードウエア仕様

型名	ETG2-SH8N
アクセス速度（理論値）	20/200/2000Mbps（Full-duplex） 10/100/1000Mbps（Half-duplex）
伝送規格	IEEE 802.3ab（1000BASE-T） IEEE 802.3u（100BASE-TX） IEEE 802.3（10BASE-T）
ＬＡＮポート	RJ-45 ×　8 ポート （全ポート AutoMDI/MDI-X）
スイッチング方式	ストア＆フォワード
フローコントロール	IEEE 802.3x（Full-duplex） Back Pressure（Half-duplex）
MAC アドレステーブル	4K エントリ / ユニット
内部メモリ	128K バイト
使用温度範囲	0 ～ +40℃
使用湿度範囲	10 ～ 85%（結露無きこと）
電源	AC100V ± 10% 50/60Hz
消費電力	●W●A
外形寸法	267(W) × 162(D) × 42(H)mm（突起部含めず）
質量	約●●● g（本体のみ）

19 インチラックに設置する方法

本製品を 19 インチラックに設置する場合は、付属の 19 インチラックマウントアダプタとネジを利用して下図のように取り付けてください。

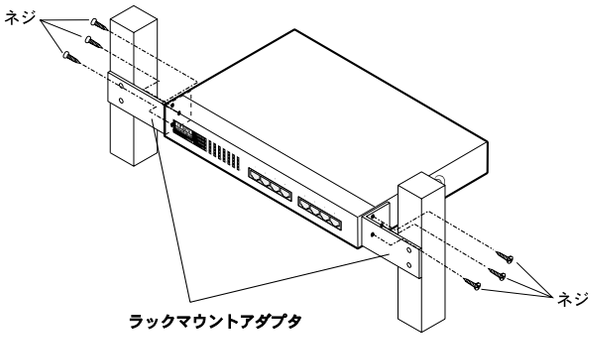

各部の名称とはたらき

● 前面

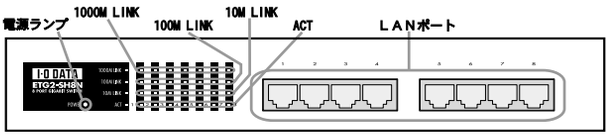

名前		はたらき	
電源ランプ	POWER	緑	点灯：電源が入っている状態
状況ランプ	1000M LINK	緑	点灯：1000BASE-T で接続している状態
	100M LINK	緑	点灯：100BASE-TX で接続している状態
	10M LINK	緑	点灯：10BASE-T で接続している状態
	ACT	緑	点滅：データを送受信中
ＬＡＮポート（1 ～ 8）		LAN ケーブルを利用して、パソコンや他のハブなどを接続します。なお、LAN ケーブルはストレート、クロスのどちらでも使用できます。10BASE-T ではカテゴリ 3 以上、100BASE-TX では、カテゴリ 5 以上、1000BASE-T では、カテゴリ 5E 以上の、UTP または STP ケーブルを使用してください。	

● 背面

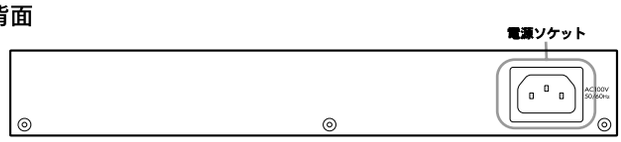

名前	はたらき
電源ソケット	添付の電源ケーブルを接続します。

ネットワークに接続する

①市販の LAN ケーブルを使用して、本製品の LAN ポートとパソコンや他のハブなどと接続します。
※クロスケーブル / ストレートケーブルどちらでも使用できます。
（Auto MDI/MDI-X：自動判別機能）
②添付の電源ケーブルで、本製品とコンセントを接続します。
※コンセントに接続した時点で本製品の電源が入ります。

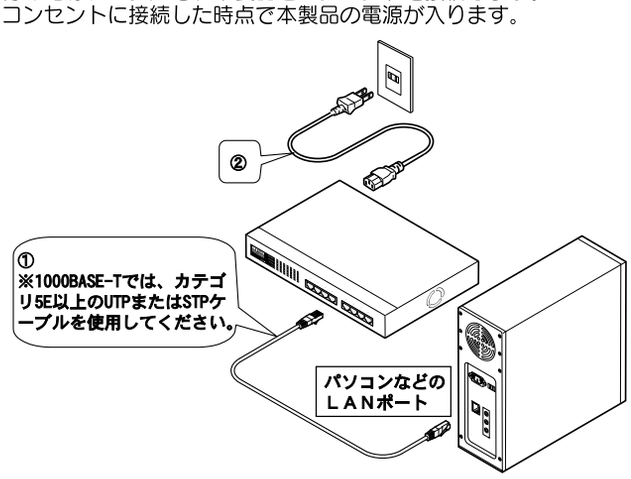

注意

本製品に接続した LAN ケーブルは、ISDN 機器（S/T 点）に接続しないでください。故障の原因になります。

参考

スイッチングハブの基礎知識について

スイッチングハブの基礎知識や困った時の対処方法などを記載しているスイッチングハブ共通取扱説明書 (PDF) をご用意しております。
弊社ホームページよりダウンロードしてください。
⇒ http://www.iodata.jp/lib/ にて型番 [ET-FSWH シリーズ] のページをご覧ください。

ジャンボフレームに対応

イーサネット標準の最大フレームサイズは 1518 バイトです。このサイズを超えるフレームサイズのことをジャンボフレームと呼びます。
ジャンボフレームに対応すると、一度に送れるデータサイズが大きくなり、転送回数が少なくなるために実効データ転送速度の向上が見込めます。
本製品が対応しているジャンボフレームの最大サイズは 12288 バイトです。
もちろん従来製品で使用されている標準フレームサイズのデータ送受信にも対応しています。
※ ジャンボフレームを利用する場合は、本製品だけでなく通信経路にある他のネットワーク機器（LAN アダプタなど）もジャンボフレームに対応している必要があります。詳細については弊社ホームページ：http://www.iodata.jp/lib/index.htm をご覧ください。

お問い合わせ

本製品に関するお問い合わせはサポートセンターで受け付けています。

住所：　〒920-8513　石川県金沢市桜田町2丁目84番地
アイ・オー・データ第２ビル
株式会社アイ・オー・データ機器　サポートセンター
電話：　本社…**076-260-3644**　東京…**03-3254-1144**
※受付時間　9:30～19:00　月～金曜日（祝祭日を除く）
FAX：　本社…**076-260-3360**　東京…**03-3254-9055**
インターネット：　http://www.iodata.jp/support/

●お知らせいただく事項について
サポートセンターへお問い合わせいただく際は、事前に以下の事項をご用意ください。
1. ご使用の弊社製品名
2. ご使用のパソコン本体の型番
3. ご使用の OS とサポートソフトのバージョン
4. トラブルが起こった状態、トラブルの内容、現在の状態（画面の状態やエラーメッセージなどの内容）

修理について

弊社製品の修理については、以下の事項をご確認の上、販売店へご依頼いただくか、または下記修理品送付先までお送りくださいますようお願いいたします。

●原則として修理品は弊社への持ち込みが前提です。送付される場合、発送時の費用はお客様負担、修理後の返送費用は弊社負担とさせていただきます。
●修理品にはご使用の環境や現在の状態をお書き添えください。
●保証期間中は無料で修理いたします。
※ハードウェア保証書に記載されている「保証規定」に該当する場合は有料となります。保証期間につきましてはハードウェア保証書をご覧ください。
●保証期間後は有料で修理いたします。
※製品によっては主要部品が一体化されている場合があります。これらの製品で故障が主要部品におよんでいた場合、各ユニットの交換を実費で行います。
●修理品送付先

住所　〒 920-8513　石川県金沢市桜田町 2 丁目 84 番地
アイ・オー・データ第 2 ビル
株式会社アイ・オー・データ機器　修理センター　宛

※修理品を送付される場合は、輸送時の破損を防ぐため、ご購入時の箱・梱包材をご使用ください。また、紛失等のトラブルを避けるため、宅急便または書留郵便小包での送付をお願いいたします。
また、本製品名、シリアル番号（製品に貼付されたシールに記載されています）、お送りいただいた日時をメモに控え、お手元においてください。

安全にお使いいただくために

ここでは、お使いになる方への危害、財産への損害を未然に防ぎ、安全に正しくお使いいただくための注意事項を記載しています。
ご使用の際には、必ず記載事項をお守りください。

■警告および注意事項

⚠ 警 告	この表示を無視して誤った取り扱いをすると、人体に多大な損傷を負う可能性が想定される内容を示しています。
⚠ 注 意	この表示を無視して誤った取り扱いをすると、人が損傷を負う可能性又は物的損害のみの発生が想定される内容を示しています。

■絵記号の意味

△ この記号は注意（警告を含む）を促す内容を告げるものです。
記号の中や近くに具体的な内容が書かれています。
例）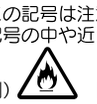 「発火注意」を表す絵表示

⃠ この記号は禁止の行為を告げるものです。
記号の中や近くに具体的な内容が書かれています。
例） 「分解禁止」を表す絵表示

● この記号は必ず行っていただきたい行為を告げるものです。
記号の中や近くに具体的な内容が書かれています。
例） 「電源プラグを抜く」を表す絵表示

⚠ 警 告

厳守
本製品を使用する場合は、ご使用のパソコンや周辺機器のメーカーが指示している警告、注意表示を厳守してください。

分解禁止
本製品をご自分で修理・分解・改造しないでください。
火災や感電、やけど、故障の原因になります。
修理は弊社修理センターにご依頼ください。分解したり、改造した場合、保証期間であっても有料修理となる場合があります。

使用中止
煙が出たり、変な臭いや音がしたら、すぐに使用を中止してください。
コンセントから電源プラグを抜いてください。そのまま使用すると火災・感電の原因になります。

発火注意
本製品を接続する場合は、必ず本書で接続方法をご確認になり、以下のことをご注意ください。
●接続ケーブルなどの部品は、必ず添付品または指定品をご使用ください。故障や動作不良の原因になります。
●接続するコネクタやケーブルを間違えると、パソコン本体やケーブルからの発煙や、火災の原因になります。
●給電されている LAN ケーブルは絶対に接続しないでください。パソコン本体やケーブルからの発煙や、火災の原因になります。

禁止
本体を濡らしたり、お風呂場では使用しないでください。
火災・感電の原因になります。お風呂場、雨天、降雪中、海岸、水辺でのご使用は、特にご注意ください。

禁止
通風孔をふさがないでください。
通風孔は内部の温度上昇を防ぐものです。
ふさがれると内部の温度が上昇し、火災や故障の原因になります。

禁止
濡れた手で本製品を取り扱わないでください。
感電の原因になります。

厳守
落雷の恐れがある時は本製品の電源プラグを AC コンセントから抜いてご使用をお控えください。
火災・発煙・感電・動作不良の原因になります。

⚠ 注 意

厳守
本製品のコネクタ部分や部品面には直接手を触れないでください。
静電気が流れ、部品が破壊されるおそれがあります。また、静電気は衣服や人体からも発生するため、本製品の取り付け・取り外しは、スチールキャビネットなどの金属製のものに触れて、静電気を逃がした後で行ってください。

注意
本製品を使用中にデータなどが消失した場合でも、データなどの保証は一切いたしかねます。
故障に備えて定期的にバックアップをお取りください。

禁止
本製品は以下のような場所（環境）で保管・使用しないでください。
故障の原因になることがあります。
● 振動や衝撃の加わる場所
● 直射日光のあたる場所
● 湿気やホコリが多い場所
● 温度・湿度差の激しい場所
● 熱の発生する物の近く（ストーブ、ヒータなど）
● 強い磁力電波の発生する物の近く
（磁石、ディスプレイ、スピーカ、ラジオ、無線機など）
● 水気の多い場所（台所、浴室など）
● 傾いた場所
● 本製品に通風孔がある場合は、その通風孔をふさぐような場所での使用（保管は通風孔をふさぐようにしてください。）
● 腐食性ガス雰囲気中（Cl_2、H_2S、NH_3、SO_2、NO_xなど）
● 静電気の影響の強い場所
● 保温性・保湿性の高い（じゅうたん・カーペット・スポンジ・ダンボール 箱・発泡スチロールなど）場所での使用（保管は構いません。）

注意
本製品（ソフトウェア含む）は、日本国内仕様です。
本製品を日本国外で使用された場合、弊社は一切責任を負いかねます。また、弊社は本製品に関し、日本国外への技術サポートおよびアフターサービスなどを行っておりません。あらかじめご了承ください。

禁止
本製品は精密部品です。以下のことにご注意ください。
●落としたり、衝撃を加えない（特に電源が ON になっているときは絶対に振動や衝撃を加えない）
●本製品の上に水などの液体や、クリップなどの小部品を置かない
●重いものを上にのせない
●本製品のそばで飲食・喫煙などをしない

注意
本製品は、医療機器、原子力設備や機器、航空宇宙機器、輸送設備や機器、兵器システムなどの人命に関わる設備や機器、および海底中継器、宇宙衛星などの高度な信頼性を必要とする設備や機器としての使用、またはこれらに組み込んでの使用は意図されておりません。
これら、設備や機器、制御システムなどに本製品を使用され、本製品の故障により、人身事故、火災事故、社会的な損害などが生じても、弊社ではいかなる責任も負いかねます。設備や機器、制御システムなどにおいて、冗長設計、火災延焼対策設計、誤動作防止設計など、安全設計に万全を期されるようご注意願います。

【商標について】
● I-O DATA は、株式会社アイ・オー・データ機器の登録商標です。
● Ethernet は、米国 Xerox Corporation の登録商標です。
● その他、一般に会社名、サービス名、ソフト名および製品名は各社の商標または登録商標です。

デジタルライフの夢を拡げる
株式会社 アイ・オー・データ機器
本社サポートセンター：〒920-8513 石川県金沢市桜田町２丁目84番地
ホームページ：**http://www.iodata.jp/support/**
2004. Mar. 12
ⓒ 2004 I-O DATA DEVICE, INC. All rights reserved.