I-O DATA

USB-BP

取扱説明書

B-MANU200260-01

ご注意

1) 本製品及び本書は株式会社アイ・オー・データ機器の著作物です。したがって、本製品及び本書の一部または全部を無断で複製、複写、転載、改変することは法律で禁じられています。
2) 本製品は、医療機器、原子力設備や機器、航空宇宙機器、輸送設備や機器、兵器システムなどの人命に関る設備や機器、及び海底中継器、宇宙衛星などの高度な信頼性を必要とする設備や機器としての使用またはこれらに組み込んでの使用は意図されておりません。これら、設備や機器、制御システムなどに本製品を使用され、本製品の故障により、人身事故、火災事故、社会的な損害などが生じても、弊社ではいかなる責任も負いかねます。設備や機器、制御システムなどにおいて、冗長設計、火災延焼対策設計、誤動作防止設計など、安全設計に万全を期されるようご注意願います。
3) 本製品及び本書の内容については、改良のために予告なく変更することがあります。
4) お客様は、本製品または、その使用権を第三者に再使用許諾、譲渡、移転またはその他の処分を行うことはできません。
5) 弊社は、お客様が【ご注意】の諸条件のいずれかに違反されたときは、いつでも本製品のご使用を終了させることができるものとします。
6) 本製品は日本国内仕様です。本製品を日本国外で使用された場合、弊社は一切の責任を負いかねます。また、弊社は本製品に関し、日本国外への技術サポート、及びアフターサービス等を行っておりませんので、予めご了承ください。
(This product is for use only in Japan. We bear no responsibility for any damages or losses arising from use of, or inability to use, this product outside Japan and provide no technical support or after-service for this product outside Japan.)
7) 本製品は「外国為替及び外国貿易法」の規定により戦略物資等輸出規制製品に該当する場合があります。
国外に持ち出す際には、日本国政府の輸出許可申請などの手続きが必要になる場合があります。
8) 本製品を運用した結果の他への影響については、上記にかかわらず責任は負いかねますのでご了承ください。

ハードウェア仕様

型式番号	USB-BP
ケーブル長	約50cm
コネクタ仕様	パソコン側：USB Aプラグ USB機器側：USB miniBプラグ
電源仕様	USBバスパワー
使用 温度・湿度 範囲	■温度　5～35℃ （パソコンの動作する範囲であること） ■湿度　20～80% （結露なきこと、PC動作範囲であること）
質量	約50g
外形寸法	43.2（W）×52（D）×16.1（H）mm （突起物除く）

商標について

●I-O DATAは、株式会社アイ・オー・データ機器の登録商標です。
●その他、一般に会社名、製品名は各社の商標または登録商標です。

箱の中には

※図は実際のものと異なる場合があります。

☐ USBブースターケーブル（1個）

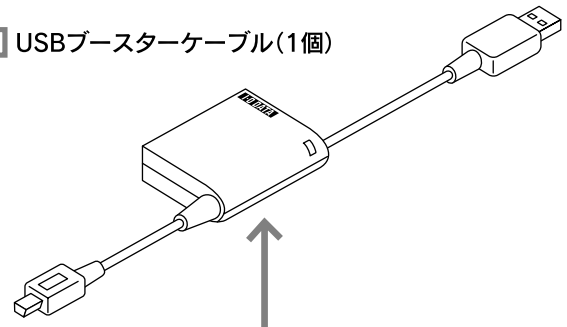

■ユーザー登録について
▼ ここにシリアル番号（S/N）をメモしてください。

シリアル番号（S/N）は本製品に貼られているシールに「ABC0987654ZX」のように印字してあります。
●シリアル番号（S/N）は、ユーザー登録の際に必要です。
http://www.iodata.jp/regist/

☑ 取扱説明書（本書）

☐ ハードウェア保証書（1枚）

本製品（USBブースターケーブル）について

本製品は、バスパワーUSB機器の起動時の電力を補うことで、バスパワーUSB機器の動作を安定化させます。
バスパワーUSB機器を接続したままパソコンを起動しようとしても正常にパソコンが起動しない、あるいは、起動後のパソコンにバスパワーUSB機器を接続しても、バスパワーUSB機器から異常な音（カッカッ）がしたり、「マイコンピュータ」にバスパワーUSB機器が表示されない場合など、バスパワーUSB機器を正常に使用できない場合は、パソコン（USBポート）からバスパワーUSB機器へ十分な電源供給が行われていないことが考えられます。

以下の場合は、本製品をパソコンに接続しても使用できません。別売のACアダプター「USB-ACADP」をお使いください。
●バスパワーUSB機器をバスパワーUSBハブ（ACアダプターなどの電源のないUSBハブ）に接続する場合
●PCカードタイプのUSBインターフェイス※に接続する場合
※USBインターフェイスに電源を供給させるケーブル（弊社製CBUSB2Aシリーズ添付の「USB電源補助ケーブル」など）がある場合は、そちらのケーブルをお使いください。

動作環境

■対応バスパワーUSB機器
弊社製HDP-UPシリーズ、HDPXシリーズ
※最新の製品情報については、弊社ホームページをご覧ください。

■パソコン
本製品に接続するバスパワーUSB機器の対応OS、対応パソコンでご使用ください。

ご利用の環境によっては、本製品をお使いいただけない場合があります。
その場合は別売のACアダプター「USB-ACADP」をお使いください。

本製品の使い方

❶ パソコンの電源を入れます。
❷ 本製品をバスパワーUSB機器のUSBポートに接続します。
❸ 本製品をパソコンのUSBポートに接続します。
❹ パソコンに接続後、ステータスランプが赤色に点灯します。（充電中）
消灯するまで15秒ほどお待ちください。（消灯すれば充電は完了です。）
※充電中はバスパワーUSB機器はパソコンには認識されません。充電完了後、パソコンに認識されます。

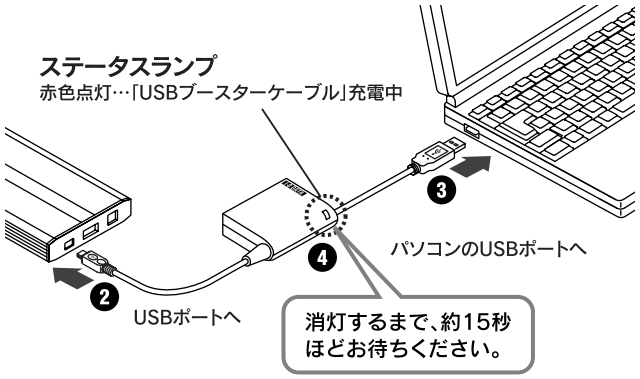

注意
●パソコン使用中に取り外す場合は、お使いのバスパワーUSB機器の取扱説明書を参照してください。また、取り外す場合は、パソコンのUSBケーブル側から取り外してください。
●一度充電が完了すればそのままご利用になれますが、パソコンの電源を切ったり、あるいは、パソコンから取り外した場合は、再度充電が必要となります。
●パソコンに本製品を接続したまま、あるいは、バスパワーUSB機器に「USBブースターケーブル」を接続したまま移動しないでください。パソコンおよび本製品やバスパワーUSB機器の故障の原因となります。
●本製品を使用後に取り外したり、パソコンを終了、休止状態にすると、放電のためステータスランプが点灯します。再接続を行う場合は、約一分待ってから接続してください。

安全にお使いいただくために

必ずお守りください

ここでは、お使いになる方への危害、財産への損害を未然に防ぎ、安全に正しくお使いいただくための注意事項を記載しています。ご使用の際には、必ず記載事項をお守りください。

■警告および注意事項

警告	この表示を無視して誤った取り扱いをすると、人体に多大な損傷を負う可能性が想定される内容を示しています。	注意	この表示を無視して誤った取り扱いをすると、人が損傷を負う可能性又は物的損害のみの発生が想定される内容を示しています。

■絵記号の意味

この記号は注意（警告を含む）を促す内容を告げるものです。記号の中や近くに具体的な内容が書かれています。

<例>「発火注意」を表す絵表示

この記号は禁止の行為を告げるものです。記号の中や近くに具体的な内容が書かれています。

<例>「分解禁止」を表す絵表示

この記号は必ず行っていただきたい行為を告げるものです。記号の中や近くに具体的な内容が書かれています。

<例>「電源プラグを抜く」を表す絵表示

⚠警告

本製品を使用する場合は、ご使用のパソコンや周辺機器のメーカーが指示している警告、注意表示を厳守してください。

煙が出たり、変な臭いや音がしたら、すぐに使用を中止してください。

電源を切ってコンセントから電源プラグを抜いてください。
そのまま使用すると火災・感電の原因となります。

本製品を修理・改造・分解しないでください。

火災や感電、やけど、動作不良の原因になります。修理は弊社修理センターにご依頼ください。分解したり、改造した場合、保証期間であっても有料修理となる場合があります。

本製品を取り付ける場合は、必ずセットアップガイドで接続方法をご確認になり、以下のことにご注意ください。

- 接続ケーブルなどの部品は、必ず添付品または指定品をご使用ください。故障や動作不良の原因になります。
- 接続するコネクタやケーブルを間違えると、パソコン本体やケーブルから発煙したり火災の原因になります。

本製品の取り付け・取り外しの際は、必ずセットアップガイドで方法をご確認ください。

間違った操作を行うと火災・感電・動作不良の原因となります。

本体を濡らさないでください。

火災・感電の原因となります。
お風呂場、雨天、降雪中、海岸、水辺でのご使用は、特にご注意ください。

濡れた手で本製品を扱わないでください。

感電や、本製品の故障の原因となります。

⚠注意

本製品を使用中にデータなどが消失した場合でも、データなどの保証は一切いたしかねます。

ハードディスクやMOディスクは消耗品です。
故障に備えて定期的にバックアップをお取りください。

本製品は以下のような場所で保管・使用しないでください。

故障の原因になることがあります。

- 振動や衝撃の加わる場所
- 直射日光のあたる場所
- 熱の発生する物の近く（ストーブ、ヒータなど）
- 強い磁力電波の発生する物の近く（磁石、ディスプレイ、スピーカ、ラジオ、無線機など）
- 腐食性ガス雰囲気中（Cl_2、H_2S、NH_3、SO_2、NO_Xなど）
- 湿気やホコリが多い場所
- 温度差の激しい場所
- 水気の多い場所（台所、浴室など）
- 傾いた場所
- 静電気の影響の強い場所

≪使用時のみの制限≫

- 保温、保湿性の高いものの近く（じゅうたん、スポンジ、ダンボール、発泡スチロールなど）
- 製品に通気孔がある場合は、通気孔がふさがるような場所

アクセスランプ点灯中に電源を切ったり、パソコンをリセットしないでください。

故障の原因になったり、データが消失するおそれがあります。

本製品は精密部品です。以下の注意をしてください。

- 落としたり、衝撃を加えない
- 本製品の上に水などの液体や、クリップなどの小部品を置かない
- 重いものを上にのせない
- 本製品のそばで飲食・喫煙などをしない
- 本製品内部およびコネクタ部に液体、金属、たばこの煙などの異物が入らないようにしてください。

本製品のコネクタ部分には触れないでください。

コネクタ部分に触れると静電気により、本製品が破壊されるおそれがあります。

本体についた汚れなどを落とす場合は、柔らかい布で乾拭きしてください。

- 洗剤で汚れを落とす場合は、必ず中性洗剤を水で薄めてご使用ください。
- ベンジン、アルコール、シンナー系の溶剤を含んでいるものは使用しないでください。
- 市販のクリーニングキットを使用して、本製品のクリーニング作業を行わないでください。故障の原因となります。

本製品を結露させたまま使わないでください。

時間をおいて、結露がなくなってからお使いください。本製品を寒い所から暖かい場所へ移動したり、部屋の温度が急に上昇すると、表面・内部が結露する場合があります。そのまま使うと誤動作や故障の原因となる場合があります。

動作中にケーブルを激しく動かさないでください。

接触不良およびそれによるデータ破壊などの原因となることがあります。

本製品は情報処理装置等電波障害自主規制協議会（VCCI）の基準に基づく製品です。

この装置は、情報処理装置等電波障害自主規制協議会（VCCI）の基準に基づくクラスB情報技術装置です。この装置は、家庭環境で使用することを目的としていますが、この装置がラジオやテレビジョン受信機に近接して使用されると、受信障害を引き起こすことがあります。取扱説明書に従って正しい取り扱いをしてください。

お問い合せ

本製品に関するお問い合わせ

サポートセンターで受け付けています。

① 弊社ホームページをご確認ください。

サポートWebページ内の「製品Q&A、News」などもご覧ください。過去にサポートセンターに寄せられた事例なども紹介されています。こちらも参考になさってください。

製品Q&A、Newsなど

http://www.iodata.jp/support/

添付のサポートソフトをバージョンアップすることで解決できる場合があります。下記の弊社サポート・ライブラリから最新のサポートソフトをダウンロードしてお試しください。

最新サポートソフト

http://www.iodata.jp/lib/

② それでも解決できない場合は…

住所：　〒920-8513　石川県金沢市桜田町2丁目84番地
　　アイ・オー・データ第２ビル
　　株式会社アイ・オー・データ機器　サポートセンター
電話：　本社…**076-260-3688**　東京…**03-3254-1095**
　　※受付時間　9:30～19:00　月～金曜日（祝祭日を除く）
FAX：　本社…**076-260-3360**　東京…**03-3254-9055**
インターネット：　http://www.iodata.jp/support/

お知らせいただく事項について

1. ご使用の弊社製品名
2. ご使用のパソコン本体と周辺機器の型番
3. ご使用のサポートソフトのバージョン
4. ご使用のOSとアプリケーションの名称、バージョン及び、メーカー名
5. トラブルが起こった状態、トラブルの内容、現在の状態（画面の状態やエラーメッセージなどの内容）

修理について

修理について

本製品の修理をご依頼される場合は、以下の事項をご確認ください。

●内部のデータについて

■検査の際には、内部のデータはすべて消去されてしまいます。
（厳密な検査を行うためです。どうぞご了承ください。）
※データに関しては、弊社はいっさいの責任を負いかねます。バックアップできる場合は、修理にお出しになる前にバックアップしてください。
■弊社では、データの修復は行っておりません。

●お客様が貼られたシールなどについて

修理の際に、製品ごと取り替えることがあります。その際、表面に貼られているシールなどは失われますので、ご了承ください。

●修理金額について

■保証期間中は、無料にて修理いたします。ただし、ハードウェア保証書に記載されている「保証規定」に該当する場合は、有料となります。
※保証期間については、ハードウェア保証書をご覧ください。

■保証期間が終了した場合は、有料にて修理いたします。
※弊社が販売終了してから一定期間が過ぎた製品は、修理ができなくなる場合があります。

■お送りいただいた後、有料修理となった場合のみ、往復はがきにて修理金額をご案内いたします。修理するかをご検討の上、検討結果を記入してご返送ください。（ご依頼時にFAX番号をお知らせいただければ、修理金額をFAXにて連絡させていただきます。）
修理しないとご判断いただきました場合は、無料でご返送いたします。

修理品の依頼

本製品の修理をご依頼される場合は、以下を行ってください。

●メモに控え、お手元に置いてください

製品名、シリアル番号（製品に貼付されたシールに記載されています。）、送付日時をメモに控え、お手元に置いてください。

●これらを用意してください

■必要事項を記入した本製品のハードウェア保証書（コピー不可）
※ただし、保証期間が終了した場合は、必要ありません。
■下記の内容を書いたもの

- 返送先［住所/氏名/(あれば)FAX番号］
- 使用環境（機器構成、OSなど）
- 日中に連絡可能な電話番号
- 故障状況（どうなったか）

●修理品を梱包してください

■上記で用意した物を修理品と一緒に梱包してください。
■輸送時の破損を防ぐため、ご購入時の箱・梱包材にて梱包してください。
※ご購入時の箱・梱包材がない場合は、厳重に梱包してください。

●修理をご依頼ください

■修理は、下記の送付先までお送りください。
※原則として修理品は弊社への持ち込みが前提です。
送付される場合は、発送時の費用はお客様ご負担、修理後の返送費用は弊社負担とさせていただきます。
■送付の際は、紛失等を避けるため、宅配便か書留郵便小包でお送りください。

【送付先】〒920-8513 石川県金沢市桜田町2丁目84番地
アイ・オー・データ第2ビル
株式会社アイ・オー・データ機器　修理センター　宛

修理品の返送

■修理品到着後、通常約１週間ほどで弊社より返送できます。
※ただし、有料の場合や、修理内容によっては、時間がかかる場合があります。

デジタルライフの夢を拡げる
株式会社 アイ・オー・データ機器
本社サポートセンター：〒920-8513　石川県金沢市桜田町２丁目８４番地
ホ ー ム ペ ー ジ：http://www.iodata.jp/support/
2005.6.6 発行