I-O DATA

液晶テレビ専用壁掛けキット

TA-WM320

取扱説明書

M-MANU200278-02

このたびは、弊社製品をお買い上げいただき、誠にありがとうございます。
本製品を正しく安全にご使用いただくために、はじめにこの「取扱説明書」をよくお読みください。
お読みになりました後もこの「取扱説明書」は大切に保管してください。
設置工事の際は、この「取扱説明書」を必ず工事専門業者にご提示ください。

⚠ 本製品設置上のご注意

- 壁の材質や構造によっては本製品の取り付けができない場合があります。本製品の設置に関しては、工事専門業者または販売店にご相談ください。
  壁の強度が十分でない場合は、あらかじめ補強工事が必要となる場合があります。
- 取り付けは、十分な技術、技能を有する取り付け工事専門業者に施工を依頼してください。
- 設置費用は、設置場所の環境によって異なります。工事専門業者にお問い合わせください。
- 工事専門業者に依頼した後、壁掛けに適していない環境であっても本製品を返品できませんのであらかじめご了承ください。
- 設置につきましてはお客様と工事専門業者のご契約となります。設置に関する詳細は工事専門業者にご確認ください。
  設置に関わる万一の事故、不具合等につきましては、弊社では一切の責任を負いかねます。あらかじめご了承ください。

■推奨工事専門業者
NSK 株式会社
http://www.nsk-net.co.jp/
お問い合わせ先：
03-3583-7261（平日 9:00～17:00）

仕様

品番	TA-WM320
対応液晶テレビ	FTV-320H、FTV-321H
可動範囲	0°～ 20°（無段階）
外形寸法	451(W) × 130(D) × 300(H)（mm）
質量	約 5.0kg

安全にお使いいただくために

ここでは、お使いになる方への危害、財産への損害を未然に防ぎ、安全に正しくお使いいただくための注意事項を記載しています。ご使用の際には、必ず記載事項をお守りください。また、対象製品となる液晶テレビ本体の取扱説明書に記載されている注意事項も必ずお読みください。

■警告および注意事項

⚠危険	この表示を無視して誤った取り扱いをすると、死亡または重傷を負う可能性が想定される内容を示しています。
⚠警告	この表示を無視して誤った取り扱いをすると、人体に多大な損傷を負う可能性が想定される内容を示しています。
⚠注意	この表示を無視して誤った取り扱いをすると、人体に多大な損傷を負う可能性が想定される内容を示しています。

■絵記号の意味

△ この記号は注意（警告を含む）を促す内容を告げるものです。記号の中や近くに具体的な内容が書かれています。
例）「発火注意」を表す絵表示

⃠ この記号は禁止の行為を告げるものです。記号の中や近くに具体的な内容が書かれています。
例）「分解禁止」を表す絵表示

● この記号は必ず行っていただきたい行為を告げるものです。記号の中や近くに具体的な内容が書かれています。
例）「電源プラグを抜く」を表す絵表示

⚠危険

厳守 液晶テレビを壁に取り付ける場合は、十分な技術、技能を有する工事専門業者に施行を依頼してください。

ご自分で行うと液晶テレビの落下などで、けがや破損の原因となります。

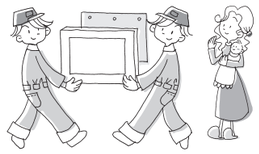

⚠警告

厳守 液晶テレビを取り付け金具や壁に取り付ける際は、必ず2人以上で作業を行ってください。

1人での作業は液晶テレビの落下でのけがや破損の原因となります。

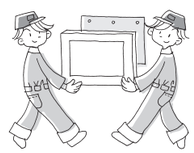

厳守 液晶テレビを壁に取り付ける際は、取り付け場所の強度を確認してください。

十分な強度がない場合は、液晶テレビの落下によるけがや破損の原因となります。

厳守 液晶テレビの周囲に10cm以上間隔をあけてください。

周囲に間隔をあけないで設置すると、通風口から空気が抜けなくなり熱がこもり、火災や故障の原因になります。

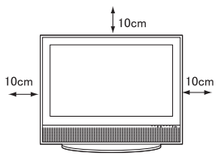

禁止 壁に取り付け終了後は、メンテナンス時以外は、ねじを外したり、緩めたりしないでください。

液晶テレビの落下によるけがや破損の原因となります。

⚠注意

厳守 取り付けの際は、金具等に指をはさまないよう注意してください。

禁止 素手で壁掛け金具を取り付けないでください。

各部の名称

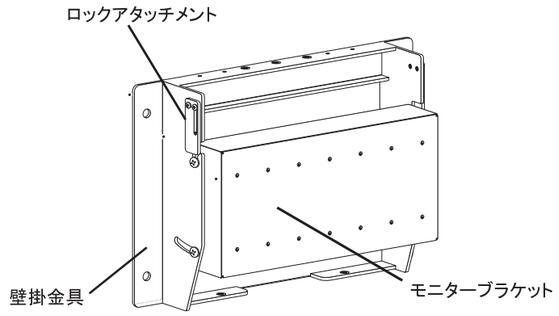

付属品



☐ セムスネジ（M4×20）・・・8本

☑ 取扱説明書・・・1冊（本書）

☐ 保証書・・・・・1枚

液晶テレビの台座の外し方

液晶テレビを壁面に設置する場合は、液晶テレビの台座を取り外します。

⚠注意
・作業は必ず2人以上で行ってください。

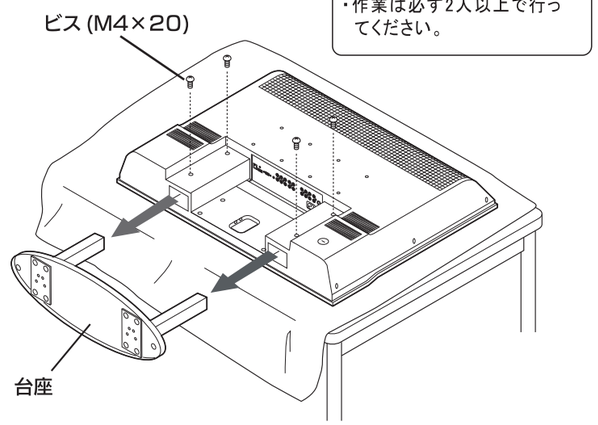

①柔らかい布の上に本製品裏面を上にして置きます。
②裏面のビス４本を取り外します。
※外したネジは大切に保管しておいてください。
③台座を抜きます。

1 壁面へ壁掛け金具を取り付ける前に

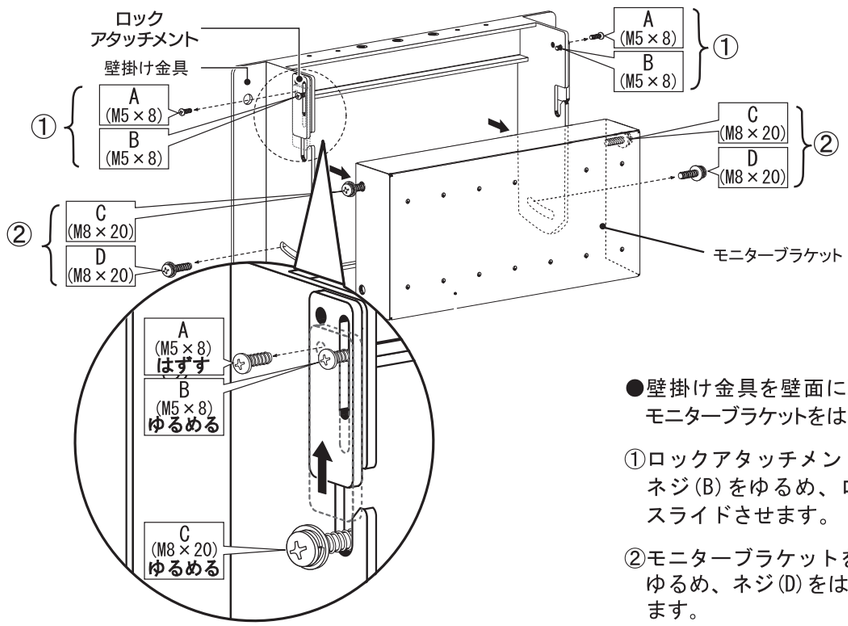

●壁掛け金具を壁面に取り付ける前に、壁掛け金具からモニターブラケットをはずします。

①ロックアタッチメントを固定しているネジ（A）を外し、ネジ（B）をゆるめ、ロックアタッチメントを上方向へスライドさせます。

②モニターブラケットを固定しているネジ（C）を半分ほどゆるめ、ネジ（D）をはずし、モニターブラケットをはずします。

※外したネジはなくさないでください。液晶テレビの取り付け時に使用します。

2 壁面へ壁掛け金具を取り付ける

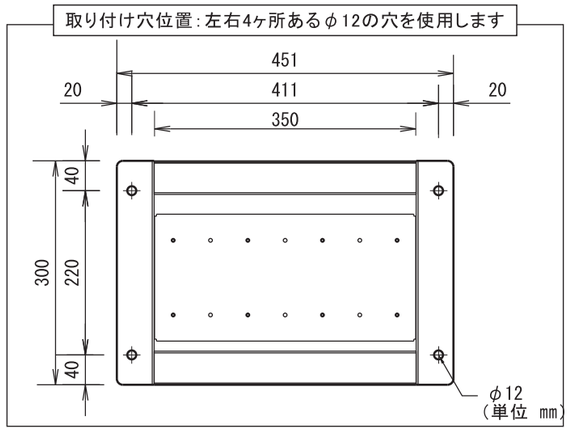

●壁掛け金具を左右4ヶ所あるφ12の取り付け穴を使用して壁面へ固定します。

※十分な技術、技能を有する取り付け工事専門業者が施工を行う事を前提としております。

＜取り付け場所について＞

壁掛け金具と液晶テレビの荷重に耐えるよう、取り付け位置の強度確認を行い、強度が不足する場合は十分な補強を行ってください。

3 液晶テレビにモニターブラケットを取り付ける

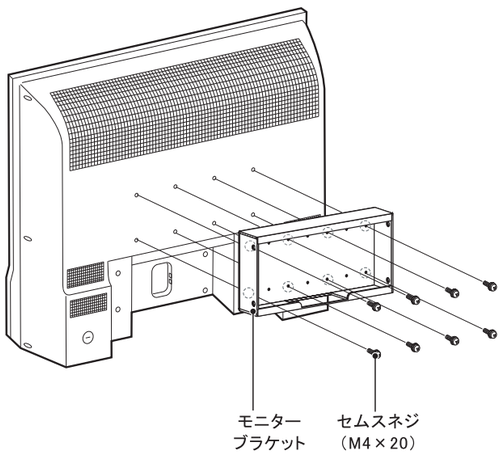

●液晶テレビにモニターブラケットを取り付けます。

付属のセムスネジ（M4×20）にて8ヶ所固定します。

⚠ 注意

・確実にネジを締め付けてください。
液晶テレビの落下による破損、怪我の危険性があります。

4 液晶テレビを取り付ける

①手順1でゆるめておいたネジ(C)を使って、モニターブラケットを壁掛け金具のフック部に引っかけます。

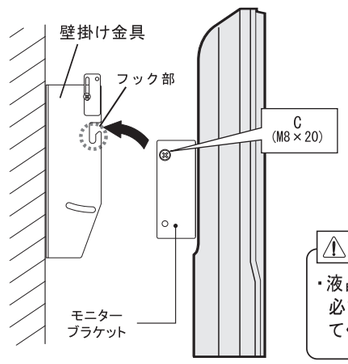

⚠ 注意

・液晶テレビの取り付けは、必ず2人以上で 作業を行ってください。

②液晶テレビを任意の位置に角度調整後、ネジ(D)とネジ(C)を本締めします。

※液晶テレビの取り付け角度は0～20° まで任意に調整ができます。

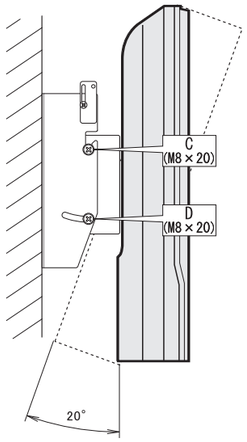

⚠ 注意

・確実にネジを締め付けてください。
液晶テレビの落下による破損、怪我の危険性があります。

③ロックアタッチメントを下方向にスライドさせ、ネジ(A)とネジ(B)を本締めします。

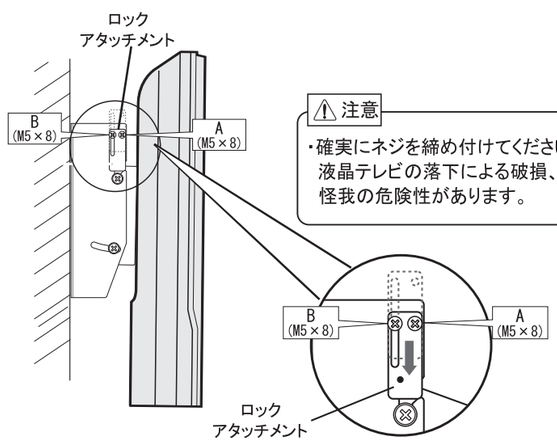

⚠ 注意

・確実にネジを締め付けてください。
液晶テレビの落下による破損、怪我の危険性があります。

お問い合わせ

本製品に関するお問い合わせはサポートセンターで受け付けています。

① 弊社ホームページをご確認ください。

サポートWebページ内の「製品Q&A、Newsその他」をご覧ください。過去にサポートセンターに寄せられた事例なども紹介されています。こちらも参考になさってください。

製品Q&A、Newsなど

http://www.iodata.jp/support/

② それでも解決できない場合は…

住所： 〒920-8513 石川県金沢市桜田町2丁目84番地
アイ・オー・データ第２ビル
株式会社アイ・オー・データ機器 サポートセンター

電話： 本社…**076-260-3633** 東京…**03-3254-1092**
※受付時間 9:30～19:00 月～金曜日（祝祭日を除く）

FAX： 本社…**076-260-3360** 東京…**03-3254-9055**

インターネット： http://www.iodata.jp/support/

お知らせいただく事項について

参考
1. ご使用の弊社製品名
2. トラブルの内容

ご注意

1） 本製品及び本書は株式会社アイ・オー・データ機器の著作物です。したがって、本製品及び本書の一部または全部を無断で複製、複写、転載、改変することは法律で禁じられています。
2） 本製品は、医療機器、原子力設備や機器、航空宇宙機器、輸送設備や機器、兵器システムなどの人命に関る設備や機器、及び海底中継器、宇宙衛星などの高度な信頼性を必要とする設備や機器としての使用またはこれらに組み込んでの使用は意図されておりません。これら、設備や機器、制御システムなどに本製品を使用され、本製品の故障により、人身事故、火災事故、社会的な損害などが生じても、弊社ではいかなる責任も負いかねます。設備や機器、制御システムなどにおいて、冗長設計、火災延焼対策設計、誤動作防止設計など、安全設計に万全を期されるようご注意願います。
3） 本製品及び本書の内容については、改良のために予告なく変更することがあります。
4） 弊社は、お客様が【ご注意】の諸条件のいずれかに違反されたときは、いつでも本製品のご使用を終了させることができるものとします。
5） 本製品は日本国内仕様です。本製品を日本国外で使用された場合、弊社は一切の責任を負いかねます。また、弊社は本製品に関し、日本国外への技術サポート、及びアフターサービス等を行っておりませんので、予めご了承ください。
(This product is for use only in Japan. We bear no responsibility for any damages or losses arising from use of, or inability to use, this product outside Japan and provide no technical support or after-service for this product outside Japan.)
6） 本製品は「外国為替及び外国貿易法」の規定により輸出規制製品に該当する場合があります。
7） 国外に持ち出す際には、日本国政府の輸出許可申請などの手続きが必要になる場合があります。
8） 本製品を運用した結果の他への影響については、上記にかかわらず責任は負いかねますのでご了承ください。

商標について

●I-O DATAは、株式会社アイ・オー・データ機器の登録商標です。

●その他、一般に会社名、製品名は各社の商標または登録商標です。

修理について

修理について

本製品の修理をご依頼される場合は、以下の事項をご確認ください。

●お客様が貼られたシールなどについて

修理の際に、製品ごと取り替えることがあります。その際、表面に貼られているシールなどは失われますので、ご了承ください。

●修理金額について

■保証期間中は、無料にて修理いたします。ただし、ハードウェア保証書に記載されている「保証規定」に該当する場合は、有料となります。
※保証期間については、ハードウェア保証書をご覧ください。

■保証期間が終了した場合は、有料にて修理いたします。
※弊社が販売終了してから一定期間が過ぎた製品は、修理ができなくなる場合があります。

■お送りいただいた後、有料修理となった場合のみ、往復はがきにて修理金額をご案内いたします。修理するかをご検討の上、検討結果を記入してご返送ください。（ご依頼時にFAX番号をお知らせいただければ、修理金額をFAXにて連絡させていただきます。）修理しないとご判断いただきました場合は、無料でご返送いたします。

修理品の依頼

本製品の修理をご依頼される場合は、以下を行ってください。

●メモに控え、お手元に置いてください

製品名、送付日時をメモに控え、お手元に置いてください。

●これらを用意してください

■必要事項を記入した本製品のハードウェア保証書（コピー不可）
※ただし、保証期間が終了した場合は、必要ありません。

■下記の内容を書いたもの
返送先[住所/氏名/(あれば)FAX番号]、日中に連絡可能な電話番号、使用環境（機器構成、OSなど）、故障状況（どうなったか）

●修理品を梱包してください

■上記で用意した物を修理品と一緒に梱包してください。

■輸送時の破損を防ぐため、ご購入時の箱・梱包材にて梱包してください。
※ご購入時の箱・梱包材がない場合は、厳重に梱包してください。

●修理をご依頼ください

■修理は、下記の送付先までお送りください。
※原則として修理は弊社への持ち込みが前提です。送付される場合は、発送時の費用はお客様ご負担、修理後の返送費用は弊社負担とさせていただきます。

■送付の際は、紛失等を避けるため、宅配便か書留郵便小包でお送りください。

【送付先】〒920-8513 石川県金沢市桜田町2丁目84番地
アイ・オー・データ第2ビル
株式会社アイ・オー・データ機器 修理センター 宛

修理品の返送

■修理品到着後、通常約1週間ほどで弊社より返送できます。
※ただし、有料の場合や、修理内容によっては、時間がかかる場合があります。

デジタルライフの夢を拡げる
株式会社 アイ・オー・データ機器
本社サポートセンター：〒920-8513 石川県金沢市桜田町2丁目84番地
ホームページ：http://www.iodata.jp/support/
2006.3.10 発行

Copyright (C) 2006 I-O DATA DEVICE,INC. All Rights Reserved.

R100 古紙パルプ配合率100%再生紙を使用

PRINTED WITH SOY INK 大豆インキを使用しています